Mit Druckanzeige / *with pressure gauge*

Einsatz:
Zur Regelung der Druckluft auch für Airgripper und Airpicker, pneumatische Greifzangen und Greiffinger, pneumatische Schneidzangen, Vakuumejektoren usw.

Wenn der Primärdruck von P her einströmt, tritt an der Anschlussseite reduzierter Druck aus. Die kompakte Konstruktion mit eingebautem Schnellanschlussstück erlaubt eine flexible Montage. Der Regler ist mit einer Überdruckabsicherung versehen, was die Einstellung von pneumatischen Einrichtungen besonders vereinfacht.

Uses:
Control of compressed air also for AirGripper and AirPicker, pneumatic grippers and gripping fingers, air nippers, vacuum ejectors etc.

When the primary pressure is introduced from the thread side P, a reduced pressure will come out from the joint side.If the primary pressure is introduced from the joint side, the same pressure will come out from the thread side, because of the operation of the check valve. Therefore, the pressure regulator can control the pressure for advance and return of a mechanism. In driving a mechanism under high pressure, compressed air can be saved by use of the pressure regulator to reduce the pressure only during home return.

Technische Daten:

Medium	Druckluft ölfrei
Betriebsdruck	0 - 10 bar 0 - 1 Mpa
Einstelldruck (einstellbar durch Push-Lock System)	1 - 8 bar 0,1 - 0,8 Mpa
Betriebstemperatur	0° - +60° C
Anzeigetoleranz (Mini-Manometer montiert)	± 5 %

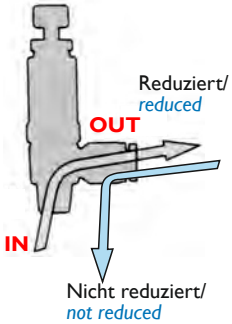

Technical Data

Medium	*Compressed air, oilfree*
Working pressure	*0 - 10 bar* *0 - 1 Mpa*
Set pressure (adjustable by Push-Lock-System)	*1 - 8 bar* *0,1 - 0,8 Mpa*
Working temperature	*0° - +60° C*
Announcement tolerance (Mini-Pressure gauge mounted)	*± 5 %*

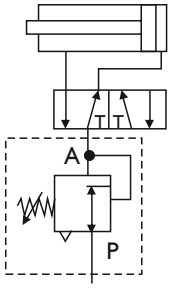

PRG - Druckregulatoren gerade, mit Druckanzeige
PRG - Pressure regulators straight, with pressure gauge

Pos.	Art. No.	Schlauch-Ø/ *Tube dia.* D1	D2	B max	B min	L1	L2	L3	ØP3	C1	E1	E2
1	PRG.44	4	4	61,6	59,0	43,3	13	18,8	15	11,0	21,6	30,6
2	PRG.64	6	4	61,6	59,0	43,3	13	18,8	15	11,6	22,0	30,6
3	PRG.66	6	6	61,6	59,0	43,3	13	18,8	15	11,6	22,0	31,0
4	PRG.86	8	6	65,7	63,1	49,8	15	22,5	19	18,1	28,6	33,0
5	PRG.88	8	8	65,7	63,1	49,8	15	22,5	19	18,1	28,6	32,9

Pos.	Art. No.	F1	F2	F3	F4	F5	F6	F7	F8	T1	T2	Gewicht/ *Weight* g
1	PRG.44	15,0	30,0	4,2	17,0	10,1	20,2	10,2	9	24,5	15	23
2	PRG.64	15,0	30,0	4,2	17,0	10,1	20,2	10,2	9	24,5	15	23
3	PRG.66	15,0	30,0	4,2	17,0	10,1	20,2	10,2	9	24,5	15	23
4	PRG.86	19,9	39,7	4,1	21,3	11,6	23,2	9,1	13	28,4	19	36
5	PRG.88	19,9	39,7	4,1	21,3	11,6	23,2	9,1	13	28,4	19	36

PRG

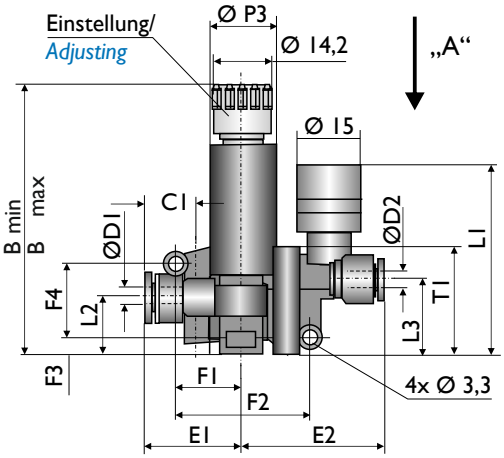

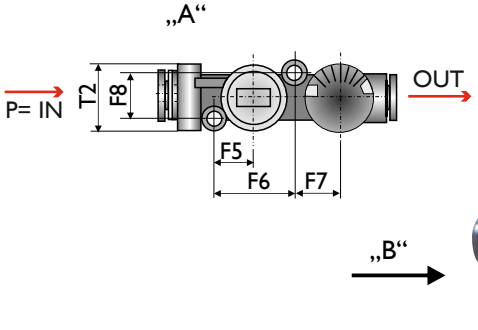

Druckregulatoren PRGO

Pressure Regulators PRGO

Ohne Druckanzeige / *without pressure gauge*

Einsatz:
Zur Regelung der Druckluft auch für Airgripper und Airpicker, pneumatische Greifzangen und Greiffinger, pneumatische Schneidzangen, Vakuumejektoren usw.

Wenn der Primärdruck von P her einströmt, tritt an der Anschlussseite reduzierter Druck aus. Die kompakte Konstruktion mit eingebautem Schnellanschlussstück erlaubt eine flexible Montage. Der Regler ist mit einer Überdruckabsicherung versehen, was die Einstellung von pneumatischen Einrichtungen besonders vereinfacht.

Uses:
Control of compressed air also for AirGripper and AirPicker, pneumatic grippers and gripping fingers, air nippers, vacuum ejectors etc.

When the primary pressure is introduced from the thread side P, a reduced pressure will come out from the joint side.If the primary pressure is introduced from the joint side, the same pressure will come out from the thread side, because of the operation of the check valve. Therefore, the pressure regulator can control the pressure for advance and return of a mechanism. In driving a mechanism under high pressure, compressed air can be saved by use of the pressure regulator to reduce the pressure only during home return.

Technische Daten:

Medium	Druckluft ölfrei
Betriebsdruck	0 - 10 bar 0 - 1 Mpa
Einstelldruck (einstellbar durch Push-Lock System)	1 - 8 bar 0,1 - 0,8 Mpa
Betriebstemperatur	0° - +60° C
Anzeigetoleranz (Mini-Manometer nicht montiert)	± 5 %

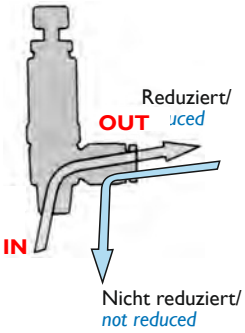

Technical Data

Medium	*Compressed air, oilfree*
Working pressure	*0 - 10 bar* *0 - 1 Mpa*
Set pressure (adjustable by Push-Lock-System)	*1 - 8 bar* *0,1 - 0,8 Mpa*
Working temperature	*0° - +60° C*
Announcement tolerance (Mini-Pressure gauge not mounted)	*± 5 %*

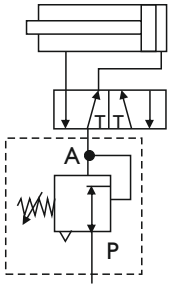

PRGO - Druckregulatoren gerade, ohne Druckanzeige
PRGO - Pressure regulators straight, without pressure gauge

Pos.	Art. No.	Schlauch-Ø/ *Tube dia.* D1	D2	B max	B min	L1	L2	ØP3	C1	C2	E1	E2
1	PRGO.44	4	4	61,6	59,0	13	18,8	15	11,0	11,0	21,6	21,6
2	PRGO.64	6	4	61,6	59,0	13	18,8	15	11,6	11,0	22,0	21,6
3	PRGO.66	6	6	61,6	59,0	13	18,8	15	11,6	11,6	22,0	22,0
4	PRGO.86	8	6	65,7	63,1	15	22,5	19	18,1	17,0	28,6	28,7
5	PRGO.88	8	8	65,7	63,1	13	22,5	19	18,1	18,1	28,6	28,6

Pos.	Art. No.	F1	F2	F3	F4	F5	F6	F7	T1	T2	Gewicht/ *Weight* g
1	PRGO.44	15,0	30,0	4,2	17,0	10,3	20,6	9	24,5	15	19
2	PRGO.64	15,0	30,0	4,2	17,0	10,3	20,6	9	24,5	15	20
3	PRGO.66	15,0	30,0	4,2	17,0	10,3	20,6	9	24,5	15	20
4	PRGO.86	19,8	39,6	4,0	21,5	11,7	23,4	13	28,4	19	32
5	PRGO.88	19,8	39,6	4,0	21,5	11,7	23,4	13	28,4	19	33

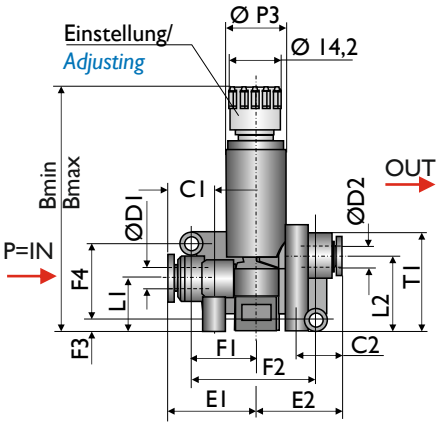

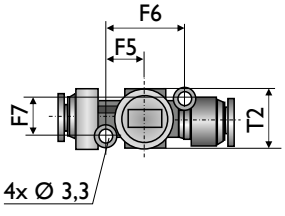

PRGO

9

Mit Druckanzeige / *with pressure gauge*

Einsatz:
Zur Regelung der Druckluft auch für Airgripper und Airpicker, pneumatische Greifzangen und Greiffinger, pneumatische Schneidzangen, Vakuumejektoren usw.

Wenn der Primärdruck von P her einströmt, tritt an der Anschlussseite reduzierter Druck aus. Die kompakte Konstruktion mit eingebautem Schnellanschlussstück erlaubt eine flexible Montage. Der Regler ist mit einer Überdruckabsicherung versehen, was die Einstellung von pneumatischen Einrichtungen besonders vereinfacht.

Uses:
Control of compressed air also for AirGripper and AirPicker, pneumatic grippers and gripping fingers, air nippers, vacuum ejectors etc.

When the primary pressure is introduced from the thread side P, a reduced pressure will come out from the joint side.If the primary pressure is introduced from the joint side, the same pressure will come out from the thread side, because of the operation of the check valve. Therefore, the pressure regulator can control the pressure for advance and return of a mechanism. In driving a mechanism under high pressure, compressed air can be saved by use of the pressure regulator to reduce the pressure only during home return.

Technische Daten:

Medium	Druckluft ölfrei
Betriebsdruck	0 - 10 bar 0 - 1 Mpa
Einstelldruck (einstellbar durch Push-Lock System)	1 - 8 bar 0,1 - 0,8 Mpa
Betriebstemperatur	0° - +60° C
Anzeigetoleranz (Mini-Manometer montiert)	± 5 %

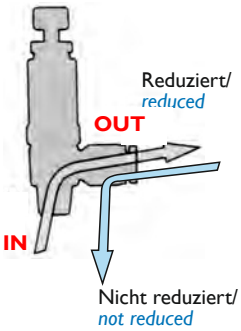

Technical Data

Medium	*Compressed air, oilfree*
Working pressure	*0 - 10 bar* *0 - 1 Mpa*
Set pressure (adjustable by Push-Lock-System)	*1 - 8 bar* *0,1 - 0,8 Mpa*
Working temperature	*0° - +60° C*
Announcement tolerance (Mini-Pressure gauge mounted)	*± 5 %*

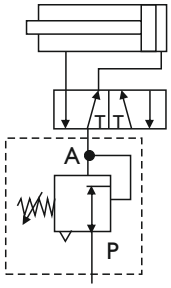

PRW - Druckregulatoren gewinkelt, mit Druckanzeige
PRW - Pressure regulators angled, with pressure gauge

Pos.	Art. No.	ØD	R	A	B max	B min	L1 max	L1 min	L2	L3	L4	ØP1	ØP2	E1	E2	H	K	Gewicht/ *Weight* g
1	PRW.4M5	4	M5x0,8	3	70,0	67,4	67,0	64,4	48,7	24,2	8,5	11,5	15	26,3	8,5	14	6	29
2	PRW.418	4	R1/8"	8	71,5	68,9	67,5	64,9	49,2	24,7	9,0	11,5	15	26,3	8,5	14	5	29
3	PRW.6M5	6	M5x0,8	3	70,0	67,4	67,0	64,4	48,7	24,2	8,5	11,5	15	26,7	8,5	14	6	29
4	PRW.618	6	R1/8"	8	71,5	68,9	67,5	64,9	49,2	24,7	9,0	11,5	15	26,7	8,5	14	5	29
5	PRW.614	6	R1/4"	11	78,2	75,6	72,2	69,6	56,3	29,0	11	15,5	19	30,0	10,5	17	6	49
6	PRW.818	8	R1/8"	8	71,5	68,9	67,5	64,9	52,0	24,7	9.0	15,5	15	28,4	8,5	14	5	31
7	PRW.814	8	R1/4"	11	78,2	75,6	72,2	69,6	56,3	29,0	11	15,5	19	29,9	10,5	17	6	49

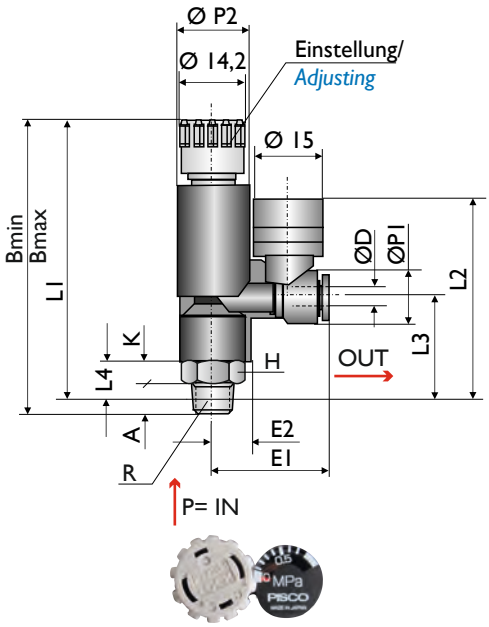

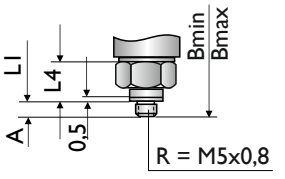

Abbildung mit Gewinde
illustration with thread

PRW

Druckregulatoren PRWO

Pressure Regulators PRWO

Ohne Druckanzeige/*without pressure gauge*

Einsatz:
Zur Regelung der Druckluft auch für Airgripper und Airpicker, pneumatische Greifzangen und Greiffinger, pneumatische Schneidzangen, Vakuumejektoren usw.

Wenn der Primärdruck von P her einströmt, tritt an der Anschlussseite reduzierter Druck aus. Die kompakte Konstruktion mit eingebautem Schnellanschlussstück erlaubt eine flexible Montage. Der Regler ist mit einer Überdruckabsicherung versehen, was die Einstellung von pneumatischen Einrichtungen besonders vereinfacht.

Uses:
Control of compressed air also for AirGripper and AirPicker, pneumatic grippers and gripping fingers, air nippers, vacuum ejectors etc.

When the primary pressure is introduced from the thread side P, a reduced pressure will come out from the joint side.If the primary pressure is introduced from the joint side, the same pressure will come out from the thread side, because of the operation of the check valve. Therefore, the pressure regulator can control the pressure for advance and return of a mechanism. In driving a mechanism under high pressure, compressed air can be saved by use of the pressure regulator to reduce the pressure only during home return.

Technische Daten:

Medium	Druckluft ölfrei
Betriebsdruck	0 - 10 bar 0 - 1 Mpa
Einstelldruck (einstellbar durch Push-Lock System)	1 - 8 bar 0,1 - 0,8 Mpa
Betriebstemperatur	0° - +60° C
Anzeigetoleranz (Mini-Manometer nicht montiert)	± 5 %

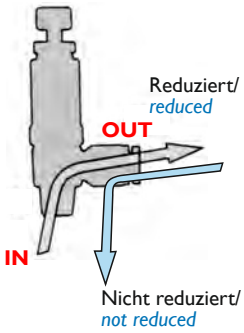

Technical Data

Medium	*Compressed air, oilfree*
Working pressure	*0 - 10 bar* *0 - 1 Mpa*
Set pressure (adjustable by Push-Lock-System)	*1 - 8 bar* *0,1 - 0,8 Mpa*
Working temperature	*0° - +60° C*
Announcement tolerance (Mini-Pressure gauge not mounted)	*± 5 %*

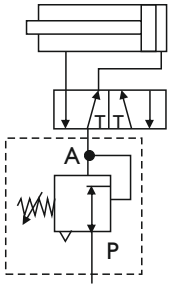

PRWO - Druckregulatoren gewinkelt, ohne Druckanzeige
PRWO - Pressure regulators angled, without pressure gauge

Pos.	Art. No.	ØD	R	A	B max	B min	L1 max	L1 min	L2	L3	ØP1	ØP2	E1	E2	H	K	Gewicht/ *Weight* g
1	PRWO.4M5	4	M5x0,8	3	70,0	67,4	67,0	64,4	24,2	8,5	11,5	15	20,7	8,5	14	6	26
2	PRWO.418	4	R1/8"	8	71,5	68,9	67,5	64,9	24,7	9,0	11,5	15	20,7	8,5	14	5	26
3	PRWO.6M5	6	M5x0,8	3	70,0	67,4	67,0	64,4	24,2	8,5	11,5	15	21,1	8,5	14	6	26
4	PRWO.618	6	R1/8"	8	71,5	68,9	67,5	64,9	24,7	9,0	11,5	15	21,1	8,5	14	5	26
5	PRWO.614	6	R1/4"	11	78,2	75,6	72,2	69,6	29,0	11	15,5	19	29,8	10,5	17	6	46
6	PRWO.818	8	R1/8"	8	71,5	68,9	67,5	64,9	24,7	9.0	15,5	15	27,7	8,5	14	5	29
7	PRWO.814	8	R1/4"	11	78,2	75,6	72,2	69,6	29,0	11	15,5	19	29,7	10,5	17	6	46

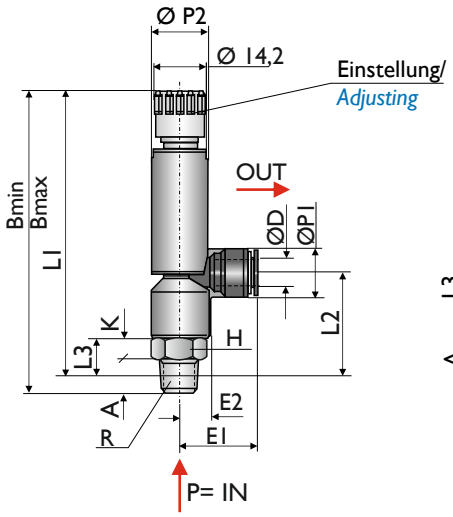

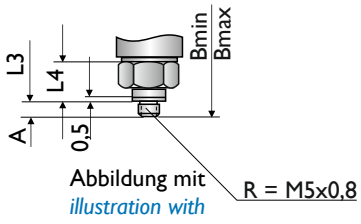

PRWO

9

Ohne Druckanzeige/*without pressure gauge*

Einsatz:
Zur Regelung der Druckluft u.a. für Airgripper und Airpicker, pneumatische Greifzangen und Greiffinger, pneumatische Schneidzangen, Vakuumejektoren usw.

Wenn der Primärdruck von der Gewindeseite her angelegt wird, tritt an der Anschlussseite ein, um die eingestellte Druckdifferenz reduzierter Druck aus. Falls von der Anschlussseite her Primärdruck ansteht, tritt dieser Druck wegen des Rückschlagventils unverändert an der Gewindeseite aus. Der Druckregler kann also eingesetzt werden, um z.B. den Vorhub einer Vorrichtung zu regeln, wobei der Rückhub ungeregelt erfolgt (Einsatz hinter dem Ventil).

Uses:
Control of compressed air, amongst other products, for AirGripper and AirPicker, pneumatic grippers and gripping fingers, air nippers, vacuum ejectors etc.

When the primary pressure is introduced from the thread side P, a reduced pressure will come out from the joint side.If the primary pressure is introduced from the joint side, the same pressure will come out from the thread side, because of the operation of the check valve. Therefore, the pressure regulator can control the pressure for advance and return of a mechanism. In driving a mechanism under high pressure, compressed air can be saved by use of the pressure regulator to reduce the pressure only during home return.

Technische Daten:

Medium	Druckluft ölfrei
Betriebsdruck	0 - 9 bar 0 - 0,9 Mpa
Einstelldruck (einstellbar durch Rändelschraube)	2 - 6 bar 0,2 - 0,6 Mpa
Betriebstemperatur	0° - +60°C
Anzeigetoleranz (Mini-Manometer nicht montiert)	± 5 %

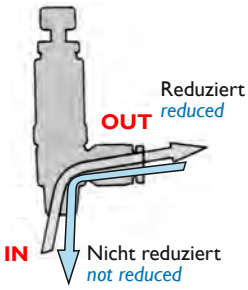

Technical Data

Medium	*Compressed air, oilfree*
Working pressure	*0 - 9 bar* *0 - 0,9 Mpa*
Set pressure (adjustable by knurled-head screw)	*2 - 6 bar* *0,2 - 0,6 Mpa*
Working temperature	*0° - +60°C*
Announcement tolerance (Mini-Pressure gauge not mounted)	*± 5 %*

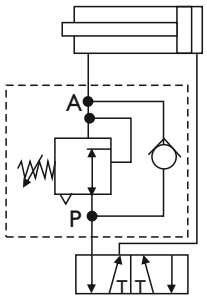

PCWO - Differenz-Druckregler
PCWO - Differenz Regulators

Art. No.	Schlauch-Ø/ *Tube dia.* ØD mm	Abmessungen in mm/*Dimensions in mm* R	R1	A max	A min	ØG	C	E	SW	Gewicht/ *Weight* g
PCWO.4M5*	4	M5x0,8	2,9	38,3	35,2	10,0	20,0	7,1	8	9,0
PCWO.418*	4	R1/8"	8,0	48,2	43,7	10,0	21,5	9,7	10	20,0
PCWO.6M5	6	M5x0,8	2,9	38,3	35,2	12,5	24,0	8,3	8	9,0
PCWO.618*	6	R1/8"	8,0	48,2	43,7	12,5	23,5	10,9	10	20,0
PCWO.614*	6	R1/4"	11,0	52,3	47,8	12,5	25,5	12,2	14	36,0
PCWO.818	8	R1/8"	8,0	48,2	43,7	14,5	27,0	11,9	10	22,0
PCWO.814*	8	R1/4"	11,0	52,3	47,8	14,5	28,5	13,2	14	38,0
PCWO.838	8	R3/8"	13,2	59,0	54,5	14,5	29,0	15,4	19	68,0
PCWO.1014	10	R1/4"	11,0	52,3	47,8	17,5	31,0	14,8	14	41,0
PCWO.1038	10	R3/8"	13,2	59,0	54,5	17,5	31,0	16,7	19	71,0
PCWO.1238	12	R3/8"	13,2	59,0	54,5	21,0	37,0	18,4	24	75,0
PCWO.1212	12	R1/2"	16,0	64,3	59,8	21,0	36,5	19,7	24	104,0

* Standard (Lagerware/*from stock*)

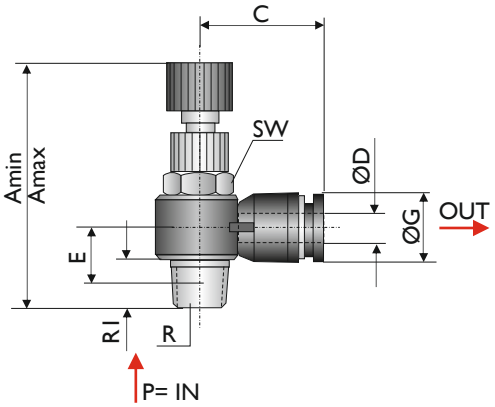

PCWO.4M5

PCWO.614

Drosselventile für Vakuum und Druckluft

Flow Controller Valves for Vacuum and Pressure

- Diese Schnellanschluss-Drosselventile regeln die Druckluftgeschwindigkeit einer Druckluftrichtung und die Übermittlung von Druckluftsignalen. Sie sind ebenso für den Vakuumbereich einsetzbar.
- Der Vakuumgrad bzw. Druck bleibt konstant, der Volumenstrom wird gedrosselt.
- Die Durchflussrate kann verstellt werden während Luft strömt.
- Die Nadel ist mit einem Sperrmechanismus versehen und gewährleistet Sicherheit bei völliger Öffnung.

- *These Quick-connect Flow-Controler Valves regulate the compressed air speed of a compressed air direction and the transmission of compressed air signals. They are also applicable for the vacuum range.*
- *The vacuum degree or pressure remains constant, the volume flow becomes throttled.*
- *The flow rate can be adjusted while air is flowing.*
- *The needle is provided with a locking mechanism and ensures safety when fully opened.*

Technische Daten/*Technical Data*

Arbeitsdruckbereich/*Working area*	0,05 -10 bar
Vakuum/*Vacuum*	-999,9 mbar
Temperaturbereich/*Temperature range*	0° - +60° C
Einbaulage/*Installation position*	beliebig/*any position*

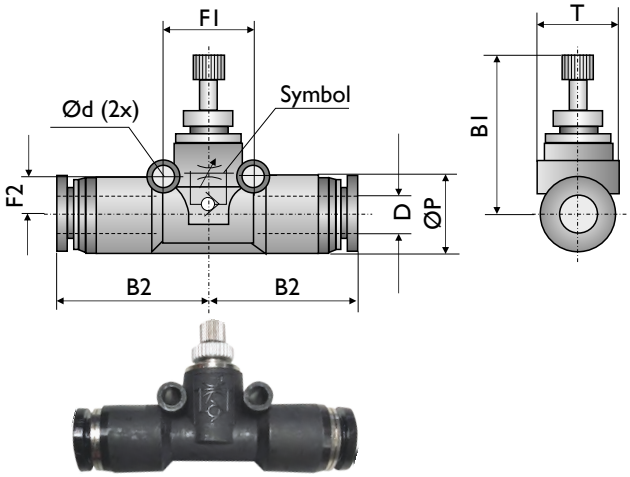

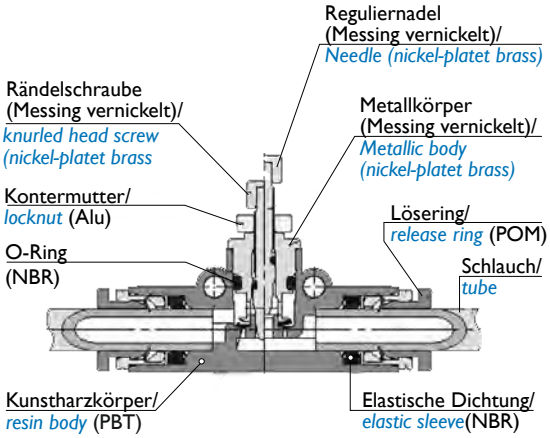

Symbol für Fliessrichtung im Grundkörper / Symbol for flow control in resin body		
Symbol für Fliessrichtung / Symbol for flow control	freier Fluss / *free flow*	Kontrollfluss / control flow

Art. No.	Schlauch/ *Tube* Ø D	B1 max.	B1 min.	B2	ØP	T	Ød	F1	F2	Gewicht/ *Weight* g
JSMU.04	4	21,0	18,6	21,0	10,0	10,5	3,2	12,7	4,8	8,9
JSMU.06	6	25,4	21,6	24,4	12,5	13,1	3,2	14,8	6,2	14
JSMU.08	8	28,5	24,9	28,0	14,8	15,4	3,2	18,2	7,2	25
JSMU.10	10	32,6	28,9	31,8	18,2	19,7	4,2	22,2	8,7	46
JSMU.12	12	35,2	31,5	36,9	21,2	22,7	4,2	25,7	10,2	65

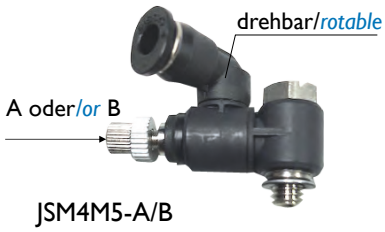

JSM4M5-A/B

JSC-A/B

18 verschiedene Größen
18 different sizes

JSS-A/B

15 verschiedene Größen
15 different sizes

Weitere Drosselventile, entsprechend der Abbildungen, auf Anfrage lieferbar.
Further flow controller, according to the pictures, available on request.

Mit Gewinde Serie PGG
with thread series PGG

Art. No.	Gewicht/ *Weigth* g	Abmessungen/*Dimensions* mm R	A	B	L
PGG.M5	6	M5 x 0,8	3,5	16,5	13
PGG.18	8	R 1/8"	8	21	17
PGG.14	16,5	R 1/4"	11	24	18

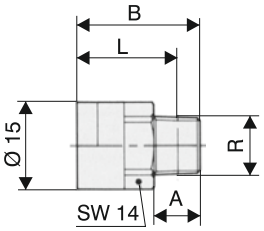

Für Montage in Schlauchleitung Serie PGS
for assembly in hose line series PGS

Art. No.	Gewicht/ *Weigth* g	Abmessungen/*Dimensions* mm Ø D	Ø P	C	E1	E2
PGS.44	12,5	4	10	15	17	24,5
PGS.66	15,5	6	13	17	20	26
PGS.88	20	8	15	18,5	22	28

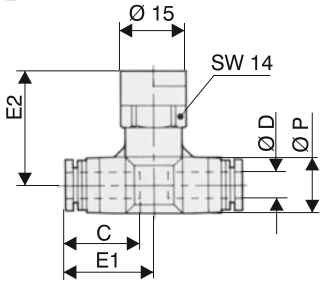

Mit Schottverschraubung Serie PGA
with bulkhead fitting series PGA

Art. No.	Gewicht/ *Weigth* g	Abmessungen/*Dimensions* mm Ø D	M	A	B	L	Ø P	C	G	SW
PGA.4	12,5	4	M12	16	39	17	16	15	5	14
PGA.6	16	6	M14	14	42,5	17	19	17	5	17
PGA.8	21,5	8	M16	17	45,5	18	22	18,5	6	19

Technische Daten

Medium: Druckluft ölfrei
Anzeigebereich: 0 - 8 bar (0 - 0,8 Mpa)
Genauigkeit: ± 5%
Temperaturbereich: 0° - +60° C

Technical Data

Medium: Compressed air oil-free
Display area: 0 - 8 bar (0 - 0,8 Mpa)
Accuracy: ± 5%
Temperature range: 0° - +60° C

Material

Anzeige: Acryl
Metallgehäuse: MS vernickelt
Kunstharzgehäuse: PBT (PGS + PGA)

Material
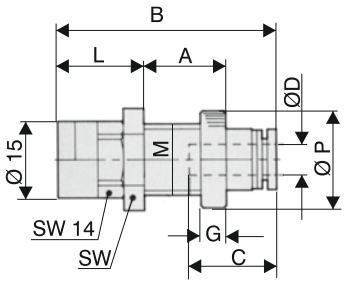
Display: Acrylic
Metal case: MS nickel-plated
synthetic resin case: PBT (PGS + PGA)