PNEUMATISCHE MINIVAKUUMPUMPEN DOP 06 und DOP 10

3D-Zeichnungen sind auf der Website www.vuototecnica.net verfügbar

Pneumatische Minivakuumpumpen sind kleine, in sich geschlossene Einheiten zur Vakuumerzeugung, die ausschließlich mit Druckluft betrieben werden und sich durch ihre geringe Größe auszeichnen.
Sie bestehen aus:
- Einem kleinen, geschweißten Stahlblechtank.
- Einem Hülsenventil zum Abfangen von Druckluft.
- Einem Druckregler mit Manometer und Filter.
- Einem Vakuumerzeuger, der mit Druckluft arbeitet.
- Einem pneumatischen Ventil zur Versorgung der Vakuumerzeuger, das durch den Vakuumschalter gesteuert wird.
- Einem Vakuumschalter zur Einstellung des gewünschten Vakuumniveaus.
- Einem Vakuummeter zum direkten Ablesen des Vakuumniveaus.
- Einem Handventil zur Vakuumabscheidung während des Betriebs.
- Einem Saugfilter mit Papierfiltereinsatz FC.
- Einem Hahn für die Ableitung von Kondensat aus dem Tank.

Die Aufrechterhaltung des Vakuumgrades im Tank, der mit dem Vakuumschalter voreingestellt ist, erfolgt vollständig automatisch Die pneumatischen Minivakuumpumpen eignen sich für die Ausrüstung kleinerer Anlagen, Arbeitseinheiten, fest oder fahrbar, die ein Vakuum benötigen, wie z.B.:
- Wagen mit Sauggreifern zum Befestigen und Transportieren von Glas und Kristallen.
- Vakuum-Aufspannsysteme für die Wartung von Skiern, zum Bohren oder Pantografieren von Marmor, zum Polieren von Gegenständen aus Zinn, Kupfer oder Silber, usw.
- Saugheber zum Heben von Fernsehern und Haushaltsgeräten im Allgemeinen, zum Einbau von Glas in Fenster, zum Zuführen von Blech zu Pressen, usw.

Die pneumatischen Minivakuumpumpen benötigen keinen elektrischen Strom, sondern nur Druckluft bei einem Druck von 4 ÷ 6 bar; für diese Eigenschaft wird empfohlen, sie in Arbeitsumgebungen mit Brand- oder Explosionsgefahr einzusetzen.

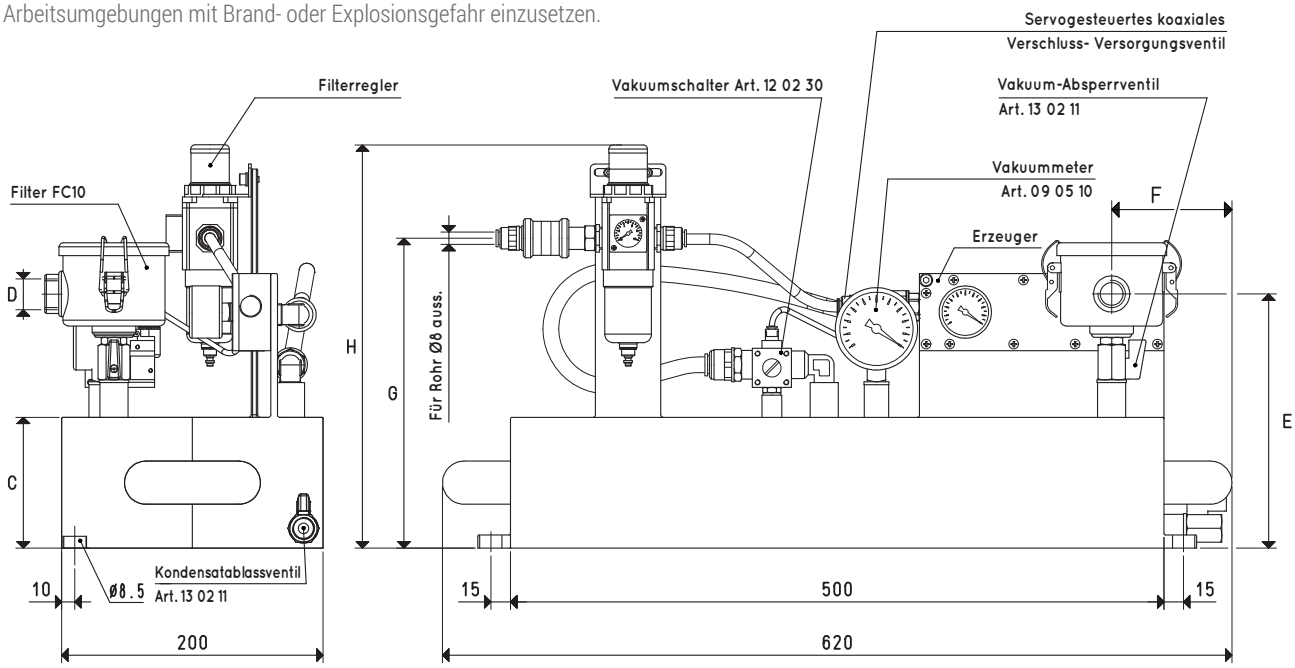

Art.	Tank	Erzeuger	Gerät pneumatisch	C	D	E	F	G	H	L	Gewicht
	Liter	Art.	Art.		Ø						kg
DOP 06 PVP 12 MX	6	PVP 12 MX	DOP 20 90	60	G3/8"	150	95	180	270	620	12.7
DOP 06 PVP 25 MX	6	PVP 25 MX	DOP 20 90	60	G3/8"	150	95	180	270	620	13.0
DOP 10 PVP 12 MX	10	PVP 12 MX	DOP 20 90	100	G3/8"	210	95	240	310	620	12.9
DOP 10 PVP 25 MX	10	PVP 25 MX	DOP 20 90	100	G3/8"	210	95	240	310	620	13.2

Hinweis: Vakuumerzeuger müssen mit ungeschmierter Druckluft, 5 Mikron Filtration, nach **ISO 8573-1 Klasse 4** versorgt werden.

Umwandlungsverhältnis: N (Newton) = Kg x 9.81 (Schwerkraft) ; inch = $\frac{mm}{25.4}$; pounds = $\frac{g}{453.6}$ = $\frac{kg}{0.4536}$

Adapter für GAS - NPT-Gewinde sind erhältlich auf S. 1.130

PNEUMATISCHE MINIVAKUUMPUMPEN DOP 20

Diese Minivakuumpumpe unterscheidet sich von den vorherigen nicht nur durch das Volumen des Tanks, sondern auch durch den installierte Vakuumerzeuger.
Die Vakuumerzeuger der Baureihe PVP... MDX ES sind mit einer Energiesparvorrichtung ausgestattet, die das voreingestellte Vakuumniveau im Tank automatisch hält. Das weitere installierte Zubehör, mit Ausnahme des Vakuumschalters und des pneumatisch betätigten Ventils zur Versorgung der Vakuumerzeuger, ist identisch mit demjenigen der DOP 06 und DOP 10. Ihr Verwendungszweck ist derselbe wie bei den oben beschriebenen Mini-Kompressoren.

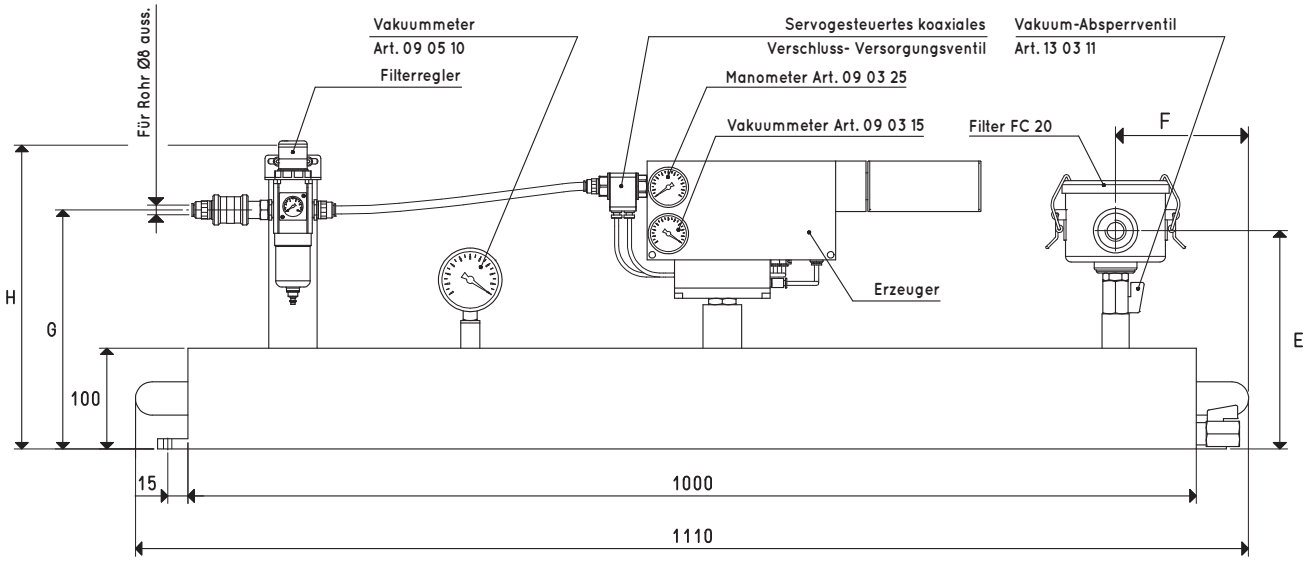

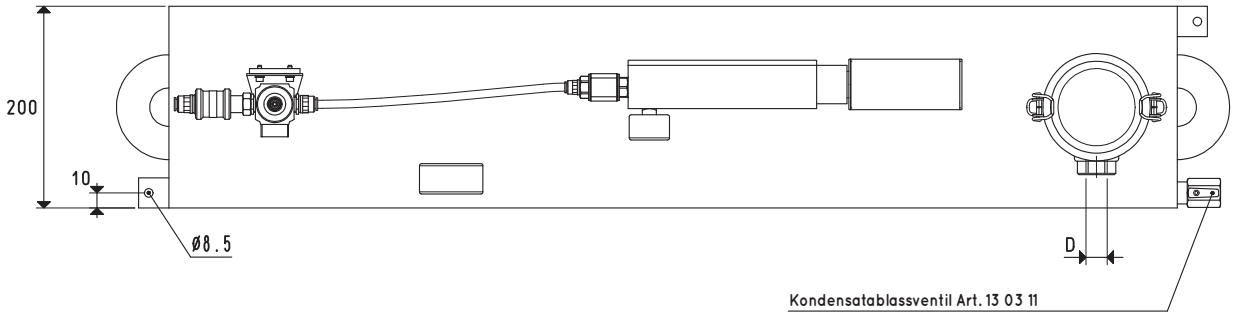

Art.	Tank	Erzeuger	Gerät pneumatisch	D	E	F	G	H	L	Gewicht
	Liter	Art.	Art.	Ø						kg
DOP 20 PVP 25 MDX	20	PVP 25 MDX ES	DOP 20 90	G1/2"	225	135	270	340	1110	20.6
DOP 20 PVP 35 MDX	20	PVP 35 MDX ES	DOP 20 90	G1/2"	225	135	270	340	1110	20.7

Hinweis: Vakuumerzeuger müssen mit ungeschmierter Druckluft, 5 Mikron Filtration, nach **ISO 8573-1 Klasse 4** versorgt werden.

Umwandlungsverhältnis: N (Newton) = Kg x 9.81 (Schwerkraft) ; inch = $\frac{mm}{25.4}$; pounds = $\frac{g}{453.6}$ = $\frac{kg}{0.4536}$

Adapter für GAS - NPT-Gewinde sind erhältlich auf S. 1.130

3D-Zeichnungen sind auf der Website www.vuototecnica.net verfügbar

PNEUMATISCHE VAKUUMPUMPEN DOP 25, DOP 50 und DOP 100

Die pneumatischen Vakuumpumpen sind eigenständig arbeitende Einheiten für die Erzeugung eines Vakuums, die ausschließlich mit Druckluft versorgt werden
Sie bestehen aus:
- Einem kleinen, geschweißten Stahlblechtank.
- Einem Vakuumerzeuger, der mit Druckluft betrieben wird der PVP .... MDX ES-Serie, ausgestattet mit einer Energiesparvorrichtung.
- Einem Vakuummeter zum direkten Ablesen des Vakuumniveaus.
- Einem Handventil zur Vakuumabscheidung während des Betriebs.
- Einem Saugfilter mit Papierfiltereinsatz der Baureihe FC.
- Einem Druckregler mit Manometer und Filter.
- Einem Hülsenventil zum Abfangen von Druckluft.
- Einem Hahn für die Ableitung von Kondensat aus dem Tank.

Die Aufrechterhaltung des Vakuumgrades im Tank, der mit dem integrierten Vakuumschalter voreingestellt ist, erfolgt vollständig automatisch. Die pneumatischen Vakuumpumpen werden in der Regel für die Handhabung besonders schwerer oder wertvoller Lasten eingesetzt, da sie auch bei einem plötzlichen Stromausfall die Sauggreifer für einen bestimmten Zeitraum (je nach Tankinhalt) in Kontakt bleiben lassen Sie werden auch beim Anschluss mehrerer Maschinen empfohlen, um das Vakuum zu zentralisieren.
In beiden Fällen ist der Einsatz der Vakuumpumpe unter dem Gesichtspunkt der Energieeinsparung besonders vorteilhaft, da der Erzeuger nur dann in Betrieb genommen wird, wenn das Vakuum von den eingesetzten Maschinen benötigt wird.
Die pneumatischen Vakuumpumpen benötigen keinen elektrischen Strom, sondern nur Druckluft bei 4 ÷ 6 bar Druck; für diese Eigenschaft wird der Einsatz in feuer- oder explosionsgefährdeten Arbeitsumgebungen empfohlen.

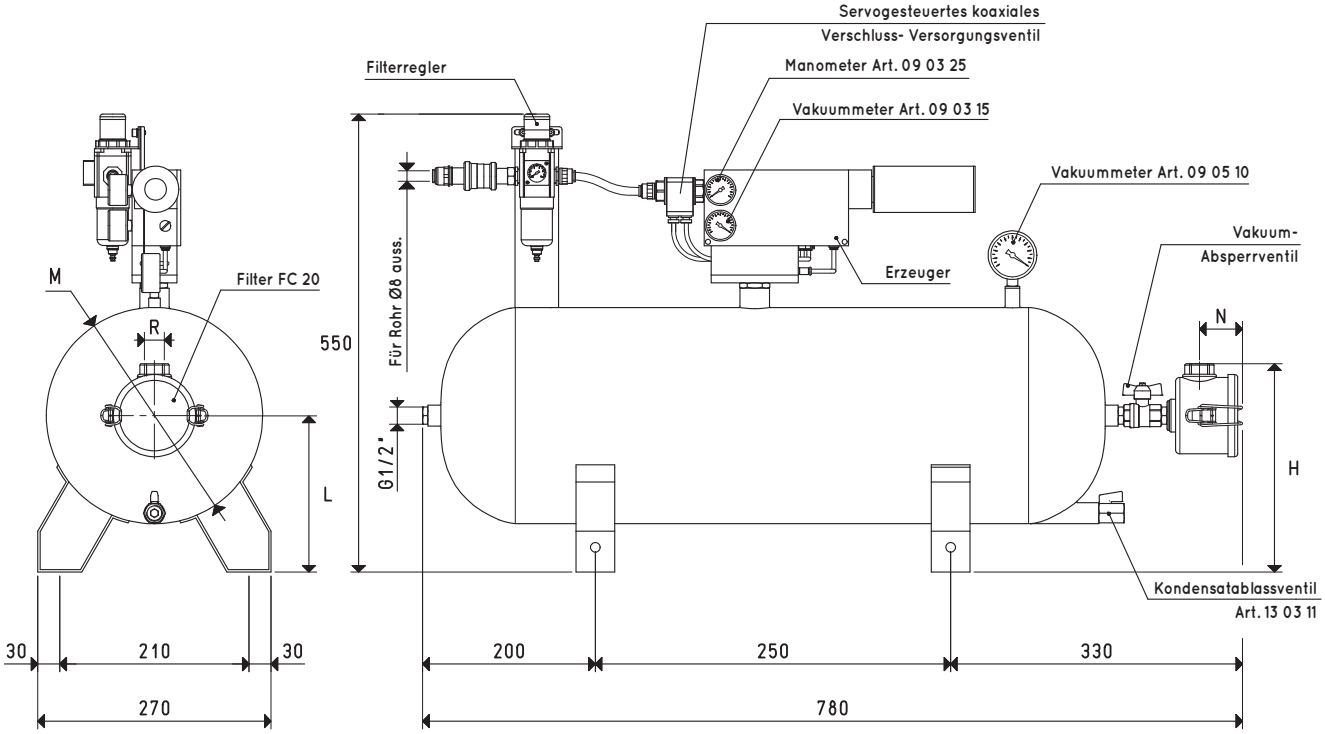

Art.	Tank	Erzeuger	Gerät pneumatisch	H	L	M	N	R	Gewicht
	Liter	Art.	Art.			Ø		Ø	kg
DOP 25 PVP 25 MDX	25	PVP 25 MDX ES	DOP 20 90	225	185	240	51	G1/2"	15.9
DOP 25 PVP 35 MDX	25	PVP 35 MDX ES	DOP 20 90	225	185	240	51	G1/2"	16.0

Hinweis: Vakuumerzeuger müssen mit ungeschmierter Druckluft, 5 Mikron Filtration, nach **ISO 8573-1 Klasse 4** versorgt werden.

Umwandlungsverhältnis: N (Newton) = Kg x 9.81 (Schwerkraft) ; inch = $\frac{mm}{25.4}$; pounds = $\frac{g}{453.6}$ = $\frac{kg}{0.4536}$

Adapter für GAS - NPT-Gewinde sind erhältlich auf S. 1.130

3D-Zeichnungen sind auf der Website www.vuototecnica.net verfügbar

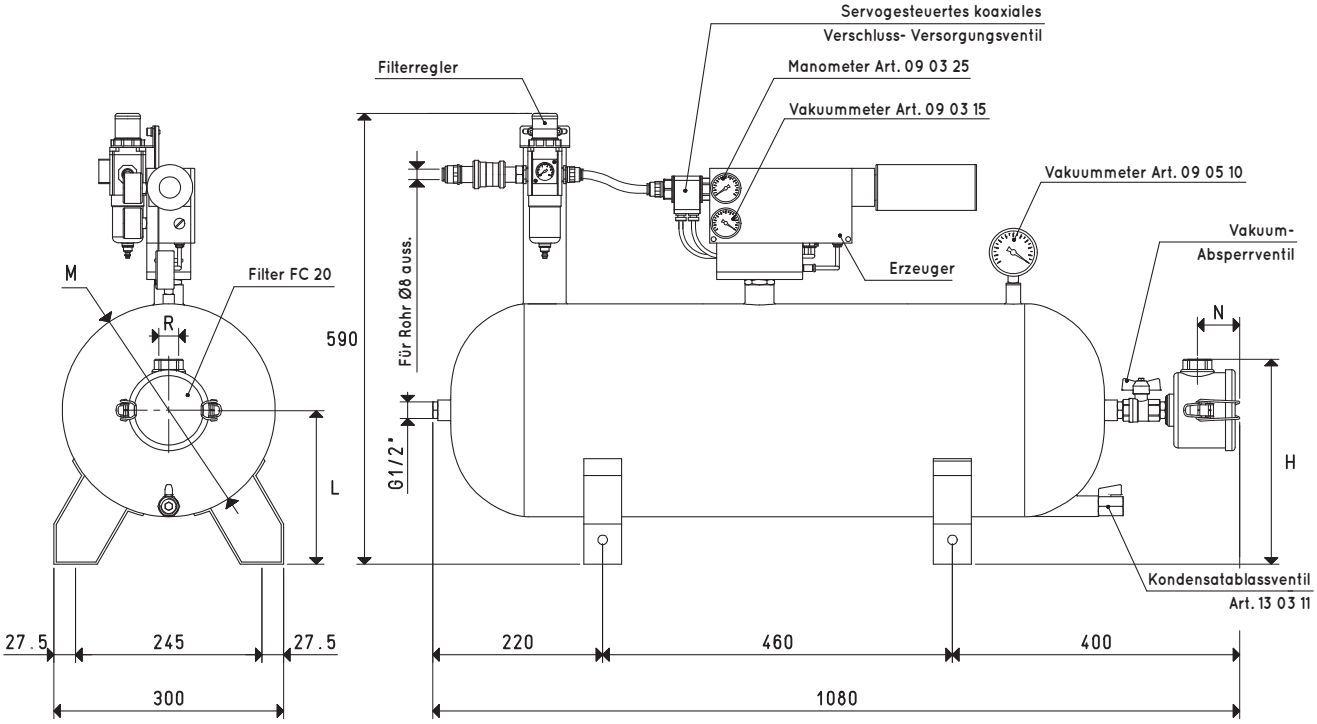

Art.	Tank	Erzeuger	Gerät pneumatisch	H	L	M	N	R	Ø aussen Rohr	Gewicht
	Liter	Art.	Art.			Ø		Ø	Ø	kg
DOP 50 PVP 50 MDX	50	PVP 50 MDX ES	DOP 20 90	245	205	280	51	G1/2"	8	18.9
DOP 50 PVP 60 MDX	50	PVP 60 MDX ES	DOP 50 90	245	205	280	51	G1/2"	12	19.7

Hinweis: Vakuumerzeuger müssen mit ungeschmierter Druckluft, 5 Mikron Filtration, nach **ISO 8573-1 Klasse 4** versorgt werden.

Umwandlungsverhältnis: N (Newton) = Kg x 9.81 (Schwerkraft) ; inch = $\frac{mm}{25.4}$; pounds = $\frac{g}{453.6}$ = $\frac{kg}{0.4536}$

Adapter für GAS - NPT-Gewinde sind erhältlich auf S. 1.130

3D-Zeichnungen sind auf der Website www.vuototecnica.net verfügbar

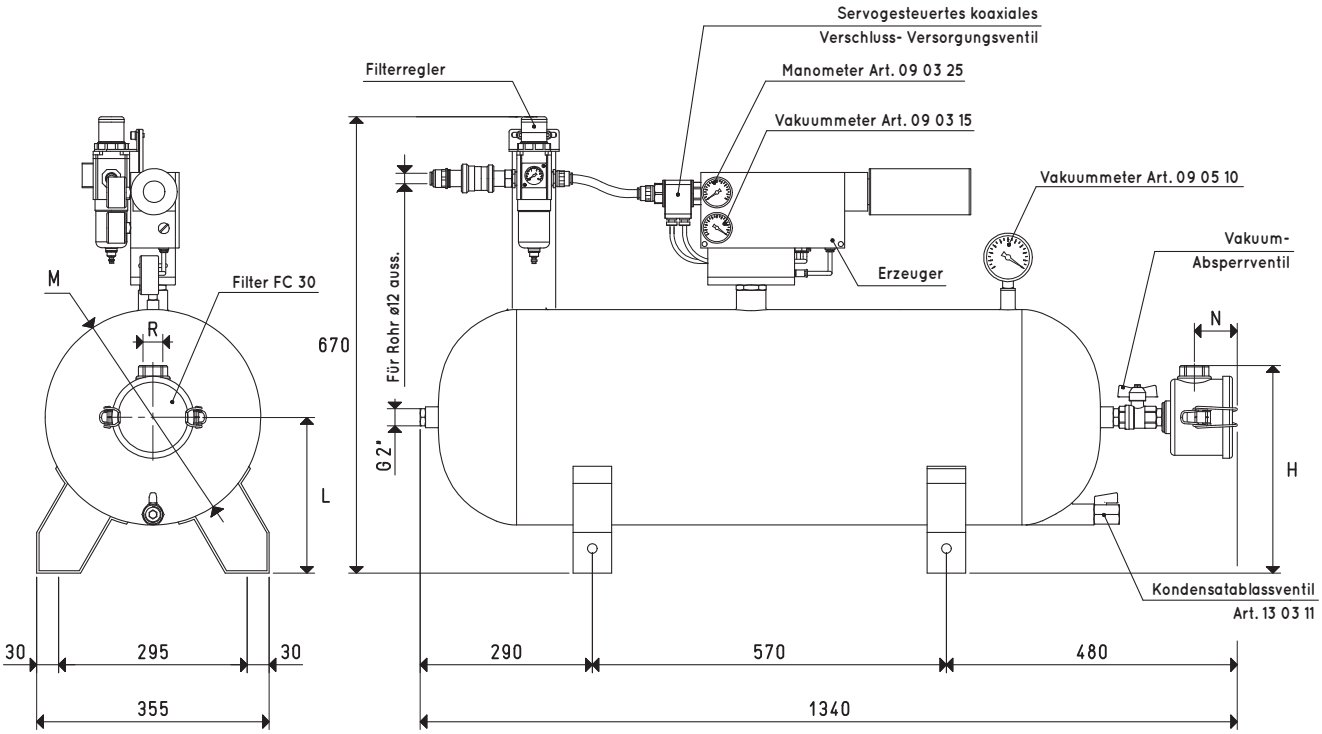

Art.	Tank	Erzeuger	Gerät pneumatisch	H	L	M	N	R	Gewicht
	Liter	Art.	Art.			Ø		Ø	kg
DOP 100 PVP 75 MDX	100	PVP 75 MDX ES	DOP 50 90	300	255	350	41	G1"	31.0

Hinweis: Vakuumerzeuger müssen mit ungeschmierter Druckluft, 5 Mikron Filtration, nach **ISO 8573-1 Klasse 4** versorgt werden.

Umwandlungsverhältnis: N (Newton) = Kg x 9.81 (Schwerkraft) ; inch = $\frac{mm}{25.4}$; pounds = $\frac{g}{453.6}$ = $\frac{kg}{0.4536}$

Adapter für GAS - NPT-Gewinde sind erhältlich auf S. 1.130

PNEUMATISCHE VAKUUMPUMPEN DOP 150 und DOP 300

Die pneumatischen Vakuumpumpen sind eigenständig arbeitende Einheiten für die Erzeugung eines Vakuums, die ausschließlich mit Druckluft versorgt werden.
Sie bestehen aus:
- Einem kleinen, geschweißten Stahlblechtank.
- Einem Vakuumerzeuger, der mit Druckluft arbeitet, der Baureihe PVP ... MDR ES, ausgestattet mit einer Energiesparvorrichtung.
- Einem Vakuummeter zum direkten Ablesen des Vakuumniveaus im Behälter.
- Einem Handventil zur Vakuumabscheidung während des Betriebs.
- Einem Saugfilter mit Papierfiltereinsatz der Baureihe FC.
- Einem Druckregler mit Manometer und Filter.
- Einem Hülsenventil zum Abfangen von Druckluft.
- Einem Hahn für die Ableitung von Kondensat aus dem Tank.

Die Aufrechterhaltung des Vakuumgrades im Tank, der mit dem im pneumatischen koaxialen Schieberversorgungsventil integrierten Vakuumschalter voreingestellt ist, erfolgt vollständig automatisch.
Die pneumatischen Vakuumpumpen werden in der Regel für die Handhabung besonders schwerer oder wertvoller Lasten eingesetzt, da sie auch bei einem plötzlichen Stromausfall die Sauggreifer für einen bestimmten Zeitraum (je nach Tankinhalt) in Kontakt bleiben lassen Sie werden auch für die Zentralisierung des Vakuums, für die Versklavung von mehr als einer Benutzermaschine empfohlen.
In beiden Fällen ist der Einsatz der Vakuumpumpe unter dem Gesichtspunkt der Energieeinsparung besonders vorteilhaft, da der Erzeuger nur dann in Betrieb genommen wird, wenn das Vakuum von den eingesetzten Maschinen benötigt wird.
Die pneumatischen Vakuumpumpen benötigen keinen elektrischen Strom, sondern nur Druckluft bei 4 ÷ 6 bar Druck; für diese Eigenschaft wird der Einsatz in feuer- oder explosionsgefährdeten Arbeitsumgebungen empfohlen.

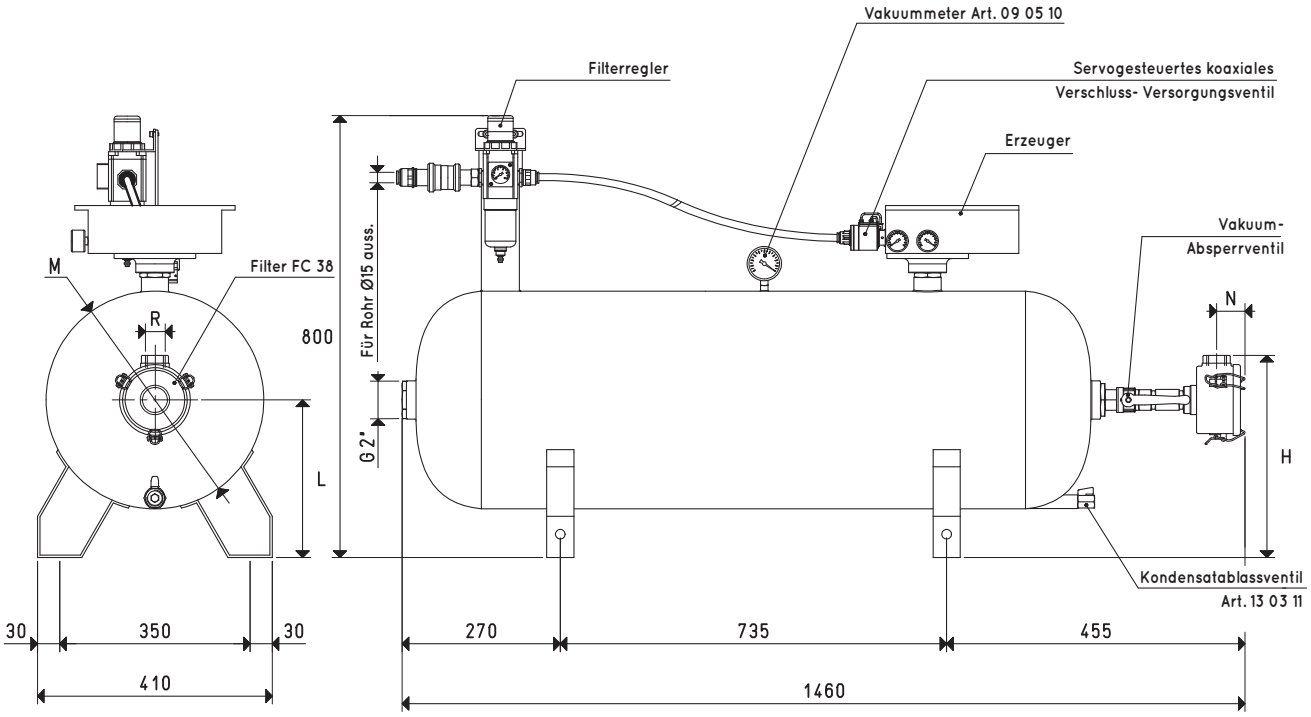

Art.	Tank	Erzeuger	Gerät pneumatisch	H	L	M	N	R	Gewicht
	Liter	Art.	Art.			Ø		Ø	kg
DOP 150 PVP 150 MD	150	PVP 150 MDR ES	DOP 150 90	360	280	400	41	G1"1/2	40.2

Hinweis: Vakuumerzeuger müssen mit ungeschmierter Druckluft, 5 Mikron Filtration, nach **ISO 8573-1 Klasse 4** versorgt werden.

Umwandlungsverhältnis: N (Newton) = Kg x 9.81 (Schwerkraft) ; inch = $\frac{mm}{25.4}$; pounds = $\frac{g}{453.6}$ = $\frac{kg}{0.4536}$

Adapter für GAS - NPT-Gewinde sind erhältlich auf S. 1.130

3D-Zeichnungen sind auf der Website www.vuototecnica.net verfügbar

3D-Zeichnungen sind auf der Website www.vuototecnica.net verfügbar

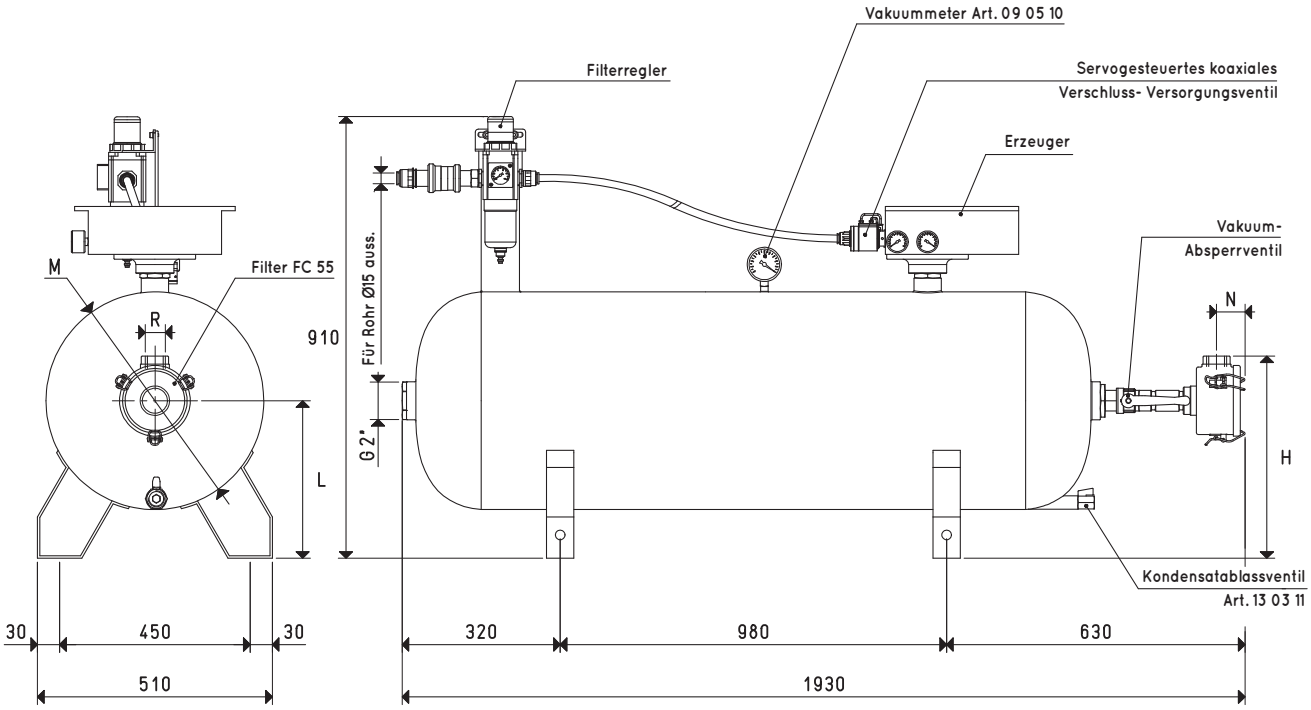

Art.	Tank	Erzeuger	Gerät pneumatisch	H	L	M	N	R	Gewicht
	Liter	Art.	Art.			Ø		Ø	kg
DOP 300 PVP 300 MD	300	PVP 300 MDR ES	DOP 150 90	440	340	500	45	G2"	41.2

Hinweis: Vakuumerzeuger müssen mit ungeschmierter Druckluft, 5 Mikron Filtration, nach **ISO 8573-1 Klasse 4** versorgt werden.

Umwandlungsverhältnis: N (Newton) = Kg x 9.81 (Schwerkraft) ; inch = $\frac{mm}{25.4}$; pounds = $\frac{g}{453.6}$ = $\frac{kg}{0.4536}$

Adapter für GAS - NPT-Gewinde sind erhältlich auf S. 1.130

PNEUMATISCHE AUSRÜSTUNG FÜR DIE VERSORGUNG VON MINIVAKUUMPUMPEN DOP 06, DOP 10, DOP 20 und VAKUUMPUMPEN DOP 25, DOP 50, DOP 100, DOP 150 und DOP 300

Die pneumatische Ausrüstung der Minikompressoren und der Depressoren ist so dimensioniert, dass die richtige Menge der Druckluftversorgung der darauf installierten Vakuumerzeuger bei einem korrekten, konstanten und kontinuierlichen Druck gewährleistet ist.
Sie besteht aus:
- Einem Druckregler mit Filter und Manometer zur Regelung der Druckluftversorgung.
- Einer Metallkonsole zur Befestigung des Druckreglers an der Halterung.
- Einem Hülsenventil zum Abfangen von Druckluft.
- Zwei Schnellkupplungen zum Anschluss an die Zuluftleitung und die Vakuumsaugdüse.

Sie sind in verschiedenen Größen erhältlich, je nach der Vakuumerzeuger, die auf der Minivakuumpumpe oder der Vakuumpumpe installiert sind.

3D-Zeichnungen sind auf der Website **www.vuototecnica.net** verfügbar

PNEUMATISCHE AUSRÜSTUNG FÜR DIE VERSORGUNG VON MINIVAKUUMPUMPEN DOP 06, DOP 10 und DOP 20

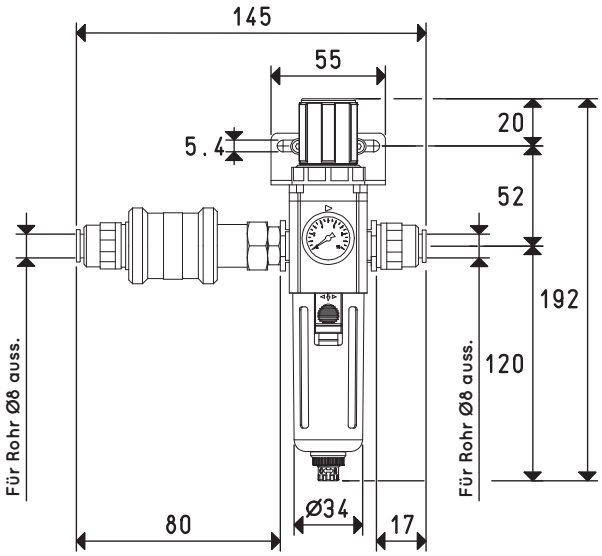

Art.	Gewicht kg	Geeignet für Erzeuger Art.
DOP 20 90	0.36	PVP 12 MX - PVP 25 MX - PVP 25 MDX ES - PVP 35 MDX ES - PVP 50 MDX ES

Umwandlungsverhältnis: N (Newton) = Kg x 9.81 (Schwerkraft) ; inch = $\frac{mm}{25.4}$; pounds = $\frac{g}{453.6}$ = $\frac{kg}{0.4536}$

Adapter für GAS - NPT-Gewinde sind erhältlich auf S. 1.130

PNEUMATISCHE AUSRÜSTUNG FÜR DIE VERSORGUNG VON VAKUUMPUMPEN DOP 25, DOP 50 und DOP 100

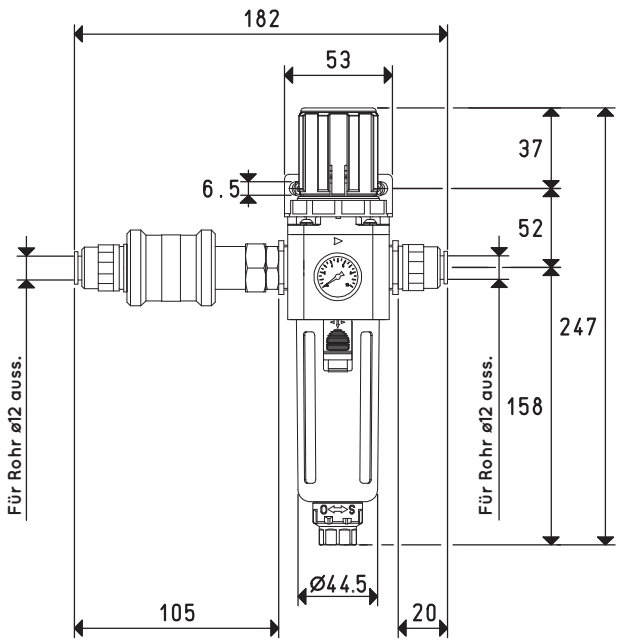

Art.	Gewicht kg	Geeignet für Erzeuger Art.
DOP 50 90	0.72	PVP 60 MDX ES - PVP 75 MDX ES

PNEUMATISCHE AUSRÜSTUNG FÜR DIE VERSORGUNG VON VAKUUMPUMPEN DOP 150 und DOP 300

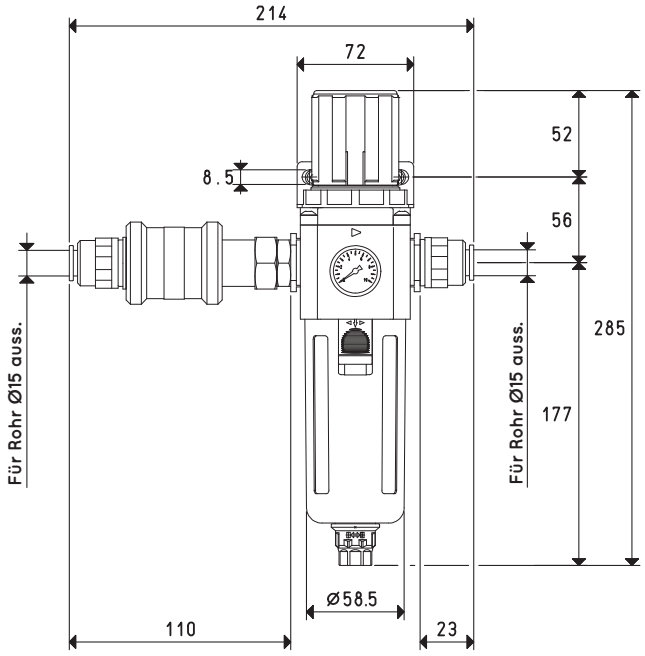

Art.	Gewicht kg	Geeignet für Erzeuger Art.
DOP 150 90	1.2	PVP 150 MDR - PVP 300 MDR

Umwandlungsverhältnis: N (Newton) = Kg x 9.81 (Schwerkraft) ; inch = $\frac{mm}{25.4}$; pounds = $\frac{g}{453.6}$ = $\frac{kg}{0.4536}$

Adapter für GAS - NPT-Gewinde sind erhältlich auf S. 1.130