Material: Silikon (detektierbar).
Alle Sauger dieser Serie werden gemäß FDA-Nahrungsmittelkontakt-Bestimmungen 21 CFR 177.2600 gefertigt.
Arbeitstemperatur: 200° C

Material: Silicone (detectable).
All these cups are made of FDA approved silicone. Complying with FDA contact regulation 21 CFR 177.2600.
Working temperature: 200° C

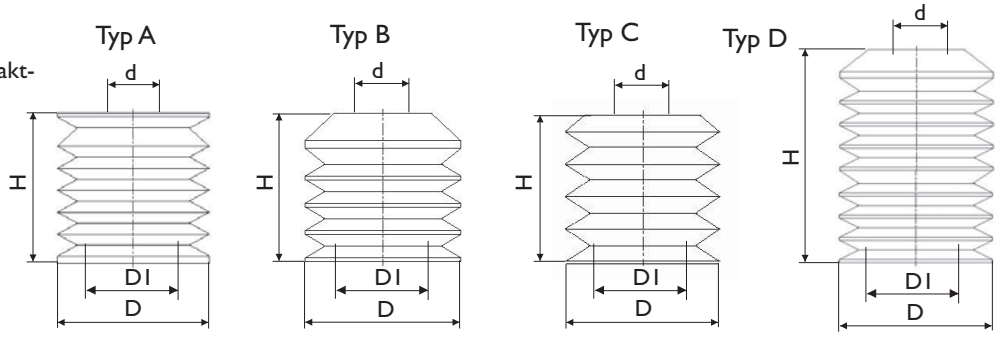

Typ *Type*	Art.No.	Beschreibung *Description*	D mm	D1 mm	d mm	H mm	Dicke Saugerlippe *Thickness lip* mm	Detektierbar *Detectable*
A	B50.042.001.SR40D 5,5 Falten/*Folds*	Oberseite flach 40° Shore rot *Flat top 40° Shore red*	42	27	16	41	1,65	Ja *Yes*
A	B50.042.001.SBL30D 5,5 Falten/*Folds*	Oberseite flach 30° Shore blau *Flat top 30° Shore blau*	42	27	16	41	1,65	Ja *Yes*
B	B40.040.001.SR40D 4,5 Falten/*Folds*	Oberseite schräg 40° Shore rot *Taper top 40° Shore red*	40	25	15	38	0,9	Ja *Yes*
B	B40.040.001.SBL30D 4,5 Falten/*Folds*	Oberseite schräg 30° Shore blau *Taper top 30° Shore blue*	40	25	15	38	0,9	Ja *Yes*
B	B40.040.001.ST40 4,5 Falten/*Folds*	Oberseite schräg 40° Shore transparent *Flat top 40° Shore clear*	40	25	15	38	0,9	Nein *No*
C	B40.035.001.SR30D 4,5 Falten/*Folds*	Oberseite schräg 30° Shore rot *Taper top 30° Shore red*	35	21	14	33	0,7	Ja *Yes*
B	B40.042.001.SBL30D 4,5 Falten/*Folds*	Oberseite schräg 30° Shore blau *Taper top 30° Shore blue* dünne Sauglippe/*soft lip*	42	25	15	38	0,6	Ja *Yes*
B	B40.042.001.ST30 4,5 Falten/*Folds*	Oberseite schräg 30° Shore transparent *Taper top 30° Shore clear* dünne Sauglippe/*soft lip*	42	25	15	38	0,6	Nein *No*
B	B40.039.001.SBL45D 4,5 Falten/Folds	Oberseite schräg 45° Shore blau *Taper top, 45° Shore, blue* beringte Sauglippe/*ringed lip*	39	25	14	37	1,0	Ja *Yes*
B	B40.039.001.ST40 4,5 Falten/*Folds*	Oberseite schräg 40° Shore transparent *Taper top 40° Shore clear* beringte Sauglippe/*ringed lip*	39	25	14	37	1,0	Nein *No*
D	B60.040.001.SBL40D 6,5 Falten/Folds	Oberseite schräg 40° Shore blau *Taper top,40° Shore blue*	40	25	15	54	1,0	Ja *Yes*
D	B80.040.001.ST30 B80.040.001.ST50 8,5 Falten/*Folds*	Oberseite schräg 30°/50° Shore, transparent *Flat top 30°/50° Shore clear*	40	23	15	66	1,2	Nein *No*
D	B80.040.002.SBL35 8,5 Falten/*Folds*	Oberseite schräg 35° Shore blau *Flat top 35° Shore blue* Beringte Sauglippe/*ringed lip*	40	26	15	66	1,6	Nein *No*

Weitere Größen auf Anfrage.
Other sizes on request.

- Spezialhalter (detektierbar) für diese Backsauger sind lieferbar - siehe Seite 1.016.
  Special holder (detectable) for these suction cups are available - see page 1.016.
- Weitere Spezialhalter auf Anfrage/*further special holders on request.*

Lebensmittel - Zubehör Backindustrie

Food - Accessories Bakery Industry

Material: Spezial-Kunststoff, FDA-detektierbar
Special plastic, FDA-detectable

Temperaturbeständigkeit/*Temperature resistant:*
-60 °C - +200 °C

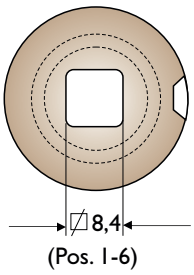

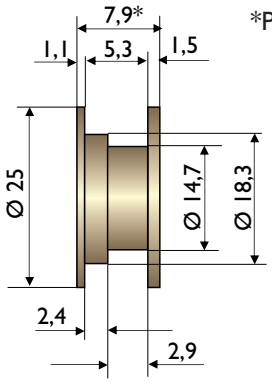

*Pos. 1-4; 7-8

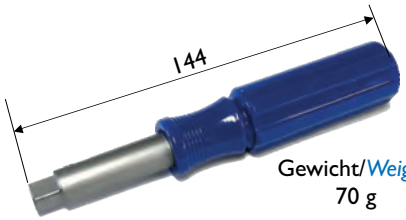

Gewicht/*Weight:*
70 g

Art. No.: BCH.MW
Montagewerkzeug für Halter von Pos. 1 - 6
Insertion tool for fittings from Pos. 1 - 6

Mindestbestellmenge 100 Stück
Pos. 1, 2, 6,7 und 8 kurzfristig lieferbar

Minimum order quantoty 100 units
Pos. 1, 2, 6, 7 and 8 available at short notice

1

Art. No.: BCH.01.Db — Standardhalter/*Standard Fitting*

1.

Farbe/Color:
braun/*brown*
Innen/*internal*:
⌀ 8,4 mm

Art. No.: BCH.05.Dsw — Hohe Ausführung/*High design*: 16,3 mm

5.

Farbe/Color:
schwarz/*black*
Innen/*internal*:
⌀ 8,4 mm

Weitere Maße auf Anfrage.
Further dimenions on request.

Art. No.: BCH.02.Dbl — Standardhalter/*Standard Fitting*

2.

Farbe/*Color:*
blau/*blue*
Innen/*internal*:
⌀ 8,4 mm

Art. No.: BCH.06.Db — Standardverschluss/*Standard fastener*

6.

Farbe/*Color:*
braun/*brown*
Innen/*internal*:
⌀ 8,4 mm

Art. No.: BCH.03.Db — Halter, harte Ausführung/*Fitting, hard design*

3.

Farbe/*Color:*
braun/*brown*
Innen/*internal*:
⌀ 8,4 mm

Art. No.: BCH.07.Db — Standardhalter/*Standard Fitting*

7.

Farbe/*Color:*
braun/*brown*
Innen/*internal*:
Ø 9,5 mm

Art. No.: BCH.04.Db — Verschluss/*Fastener*

4.

Farbe/*Color:*
braun/*brown*
Innen/*internal*:
⌀ 8,4 mm

Art. No.: BCH.08.Db — Standardhalter/*Standard Fitting*

8.

Farbe/*Color:*
braun/*brown*
Innen/*internal*:
Ø 8 mm

Lebensmittel-Vakuumsauger Ø 21 - 30 mm

Food Vacuum Suction Cups dia. 21 - 30 mm

Art. No.: B10.021.001.*
Hub/*Stroke:* 8,5 mm
Gewicht/*Weight:* 1,5 g

*Material:
Silikon transparent
50 °Shore

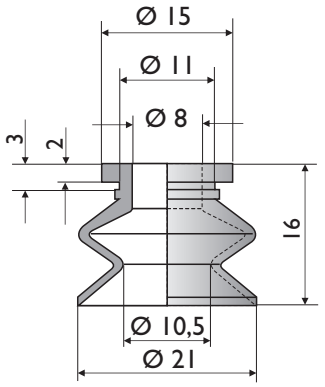

Art. No.: B10.024.002.*
Hub/*Stroke:* 10 mm
Gewicht/*Weight:* 3,0 g

*Material:
Silikon weiss/*white* 40° Shore FDA
Silikon blau/*blue* 50° Shore FDA
Silikon grau/*grey* 60° Shore FDA

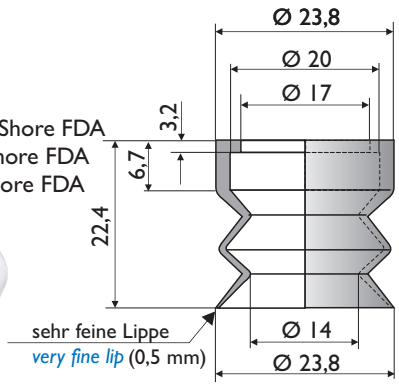

Anschlussteil/*Fittings*
AT.0234 - IG 1/8"

Art. No.: B40.024.001.*
Hub/*Stroke:* 20 mm
Gewicht/*Weight:* 5,0 g

*Material:
Silikon transparent
50 °Shore FDA

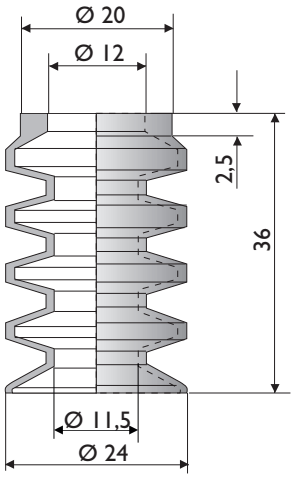

Art. No.: B40.025.001.*
Hub/*Stroke:* 26 mm
Gewicht/*Weight:* 7,0 g

*Material:
Silikon transparent 50°/30° Shore FDA
NR braun/*brown* 40° Shore

Anschlussteil/*Fitting*
AT.0233 - IG 1/8"
AT.0183 - AG 1/4"

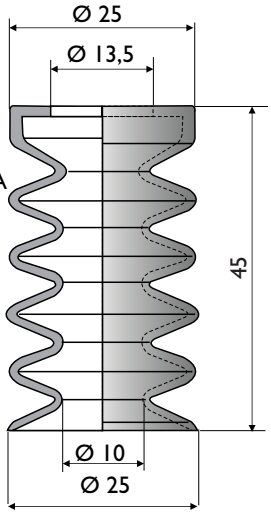

Art. No.: B40.025.002.*
Hub/*Stroke:* 26 mm
Gewicht/*Weight:* 7,0 g

*Material:
Silikon transparent
50°/30 Shore FDA

Anschlussteil/*Fitting*
AT.0233 - IG 1/8"
AT.0183 - AG 1/4"

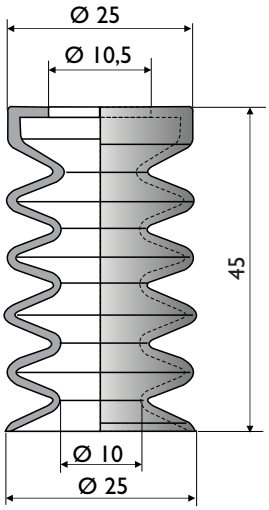

Art. No.: B10.030.013.*
Hub/*Stroke:* 7 mm
Gewicht/*Weight:* 3,7 g

Material:
Silikon weiss/*white* 40° Shore FDA
Silikon grau/*grey* 60° Shore FDA

Anschlussteil/*Fitting*
AT.0234 - IG 1/8"

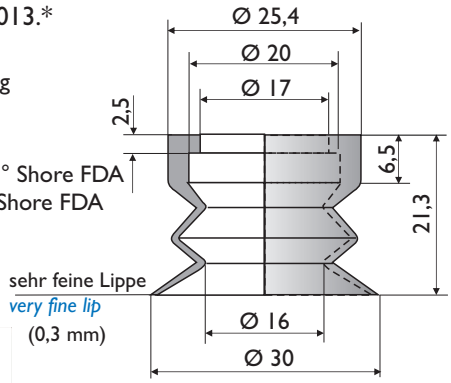

Lebensmittel-Vakuumsauger Ø 30 - 36 mm

Food Vacuum Suction Cups dia. 30 - 36 mm

Art. No.: B20.030.005.*

Hub/*Stroke:* 13 mm
Gewicht/*Weight:* 7,0 g

*Material:
Silikon transparent
50 °/30° Shore FDA
NR blau/*blue* 40 °Shore

Anschlussteile/*Fittings*
AT.0723 - AG 1/8"
AT.0603 - AG 1/4"

Verwendung an
Verpackungsmaschinen
„Schubert"
Use on packaging machines „Schubert"

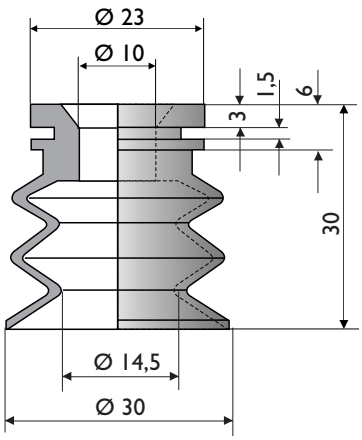

Art. No.: B10.030.014.*

Hub/*Stroke:* 9,0 mm
Gewicht/*Weight:* 5,0 g

*Material:
Silikon transparent 50 °Shore
NR grau/*grey* 50° Shore

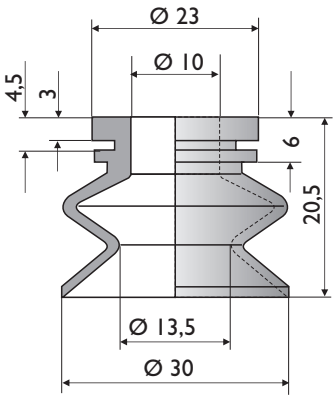

Art. No.: B20.034.002.*

Hub/*Stroke:* 11 mm
Gewicht/*Weight:* 7 g

*Material:
Silikon transparent FDA
50°/30° Shore

Besonders geeignet
für Waffelgebäck
Particularly suitable for waffle pastry

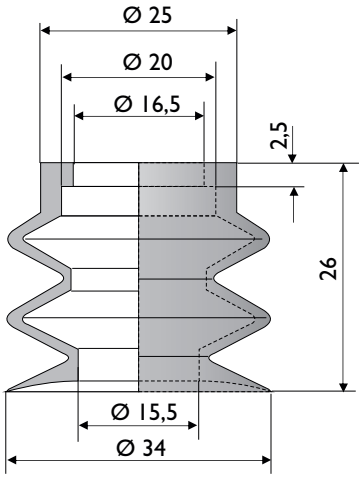

Art. No.: B50.035.001.*

Hub/*Stroke:* 27 mm
Gewicht/*Weight:* 11 g

*Material:
Silikon transparent FDA
50°/30° Shore
NR schwarz/*black* 50 °Shore

Anschlussteil/*Fitting*
AT.0182.U - AG 1/4"
AT.0037 - AG 3/8" (SH=3 mm)
AT.0714 - AG 3/8" (SH=7 mm)

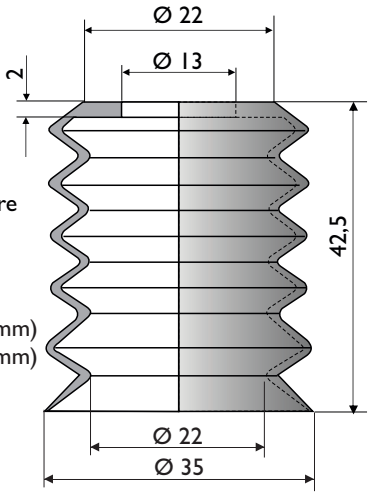

Art. No.: B50.036.001.*

Hub/*Stroke:* 24 mm
Gewicht/*Weight:* 10 g

*Material:
Silikon transparent
30° Shore FDA

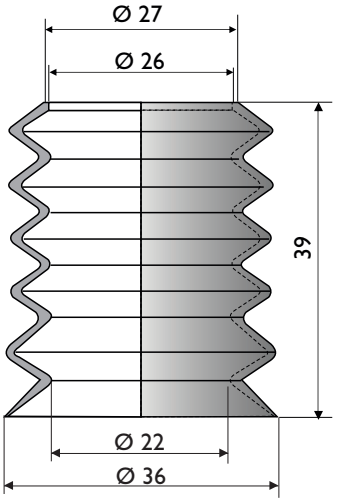

Art. No.: B40.035.001.*

Hub/*Stroke:* 23 mm
Gewicht/*Weight:* 6,9 g

*Material:
Silikon rot/*red* 30° Shore
detektierbar/*detecable* FDA

Anschlussteile/*Fittings*
AT.0182.U - AG 1/4"
AT.0037 - AG 3/8" (SH=3 mm)
AT.0714 - AG 3/8" (SH=7 mm)
BCH.01 - BCH.08 ohne Gewinde/
without thread

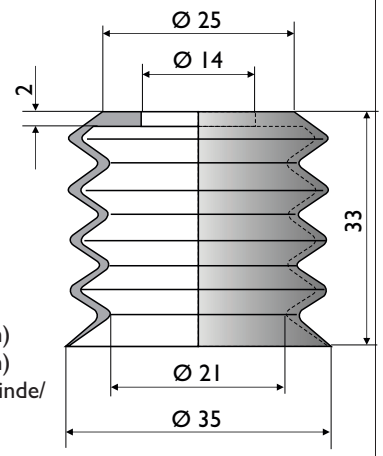

Lebensmittel-Vakuumsauger Ø 38 - 39 mm

Food Vacuum Suction Cups dia. 38 - 39 mm

Art. No.: B40.038.001.*

Hub/*Stroke:* 17 mm
Gewicht/*Weight:* 8,0 g

*Material:
Silikon transparent 50° Shore
Silikon blau/*blue* 50° Shore
detektierbar/*detectable* FDA

Anschlussteil/*Fitting*
AT.0183 - AG 1/4"

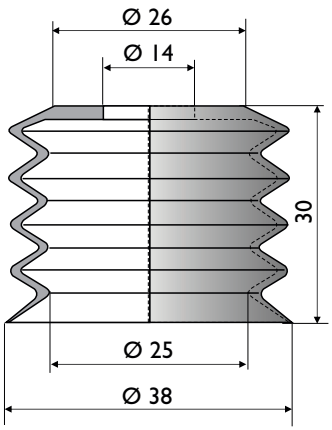

Art. No.: B40.038.002.*

Hub/*Stroke:* 20 mm
Gewicht/*Weight:* 7,0 g

*Material:
Silikon, transparent
50° Shore FDA

Anschlussteile/*Fittings*
AT.0037 - AG 3/8" (SH=3 mm)
AT.0182.U - AG 1/4"
AT,0714 - AG 3/8" (SH=7 mm)

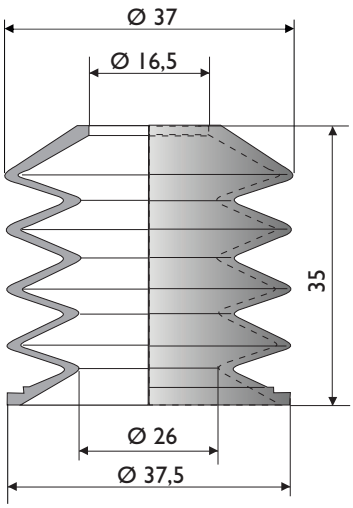

Art. No.: B40.039.001.*

Hub/*Stroke:* 23 mm
Gewicht/*Weight:* 9,3 g

*Material:
Silikon transparent 40° Shore
Silikon blau/*blue* 45° Shore
detektierbar/*detectable* FDA

Anschlussteil/*Fitting*
AT.0182.U - AG 1/4"
BCH.01 - BCH.08 ohne
Gewinde/*without thread*

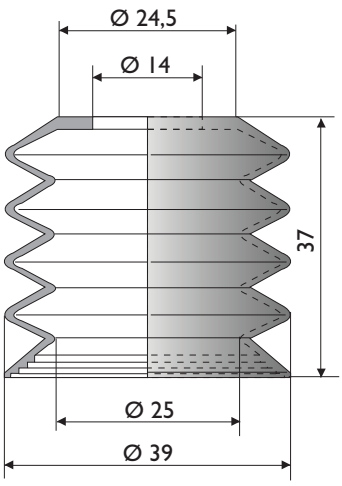

Art. No.: B50.039.001.*

Hub/*Stroke:* 24 mm
Gewicht/*Weight:* 11 g

*Material:
Silikon transparent
50°/30° Shore FDA
Silikon rot/*red* 40 °Shore FDA

Anschlussteil/*Fitting*
AT.0182.U - AG 1/4"

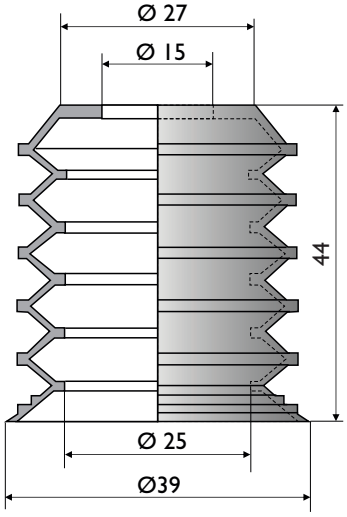

Lebensmittel-Vakuumsauger Ø 40 mm

Food Vacuum Suction Cups dia. 40 mm

Art. No.: B20.040.004.*

Hub/*Stroke:* 13 mm
Gewicht/*Weight:* 9,5 g

*Material:
Silikon blau/*blue* 40° Shore
NR hellblau/*light blue*
40° Shore

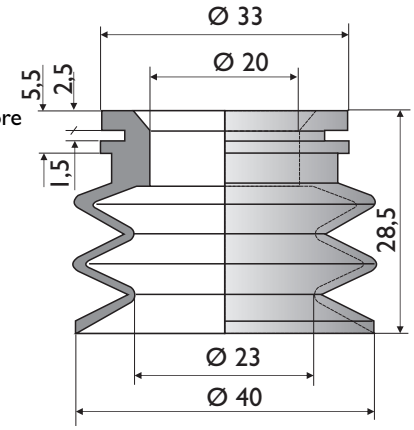

Art. No.: B40.040.001.*

Hub/*Stroke:* 24 mm
Gewicht/*Weight:* 11 g

*Material:
Silikon transparent
40°Shore FDA
Silikon rot/*red* 40 °Shore
detektierbar/*detectable* FDA
Silikon blau/*blue* 30° Shore
detektierbar/*detectable* FDA

Anschlussteile/*Fittings*
AT.0182.U - AG 1/4"
AT.0037 - AG 3/8" (SH=3 mm)
AT.0714 - AG 3/8" (SH=7 mm)
BCH.01 - BCH.08 ohne
Gewinde/*without thread*

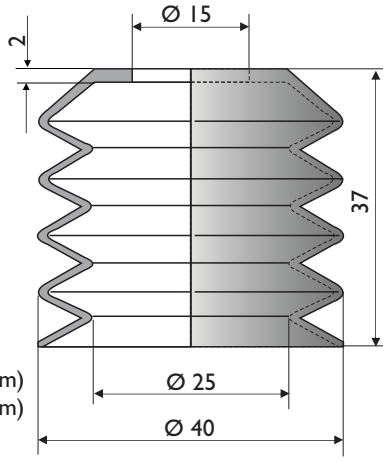

Art. No.: B40.040.002.*

Hub/*Stroke:* 22 mm
Gewicht/*Weight:* 8,0 g

*Material:
Silikon transparent
50°/30° Shore FDA
Silikon blau/*blue*
50° Shore detektierbar/
detectable FDA

Anschlusseile/*Fittings*
AT.0182.U - AG 1/4"
AT.0037 - AG 3/8" (SH=3 mm)
AT.0714 - AG 3/8" (SH=7 mm)

BCH.01 - BCH.08 ohne
Gewinde/*without thread*

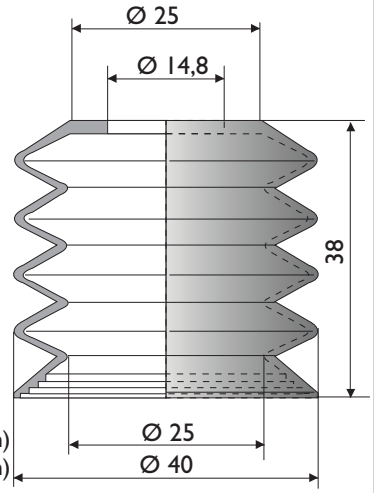

Art. No.: B60.040.001.*

Hub/*Stroke:* 36 mm
Gewicht/*Weight:* 16,5 g

*Material:
Silikon blau/*blue* 40° Shore
detektierbar/*detectable* FDA

Anschlussteile/*Fittings*
AT.0182.U - AG 1/4"
BCH.01 - BCH.08 ohne
Gewinde/*without thread*

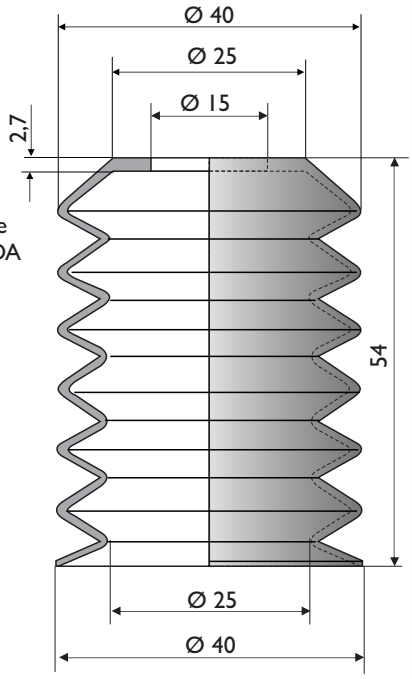

Lebensmittel-Vakuumsauger Ø 40 - 42 mm

Food Vacuum Suction Cups dia. 40 - 42 mm

Art. No.: B80.040.001.*

Hub/*Stroke:* 38 mm
Gewicht/*Weight:* 20 g

*Material:
Silikon transparent
50°/30° Shore FDA

Anschlussteile/*Fittings*
AT.0182.U - AG 1/4"
AT.0037 - AG 3/8" (SH=3 mm)
AT.0714 - AG 3/8" (SH=7 mm)

BCH.01 - BCH.08 ohne
Gewinde/*without thread*

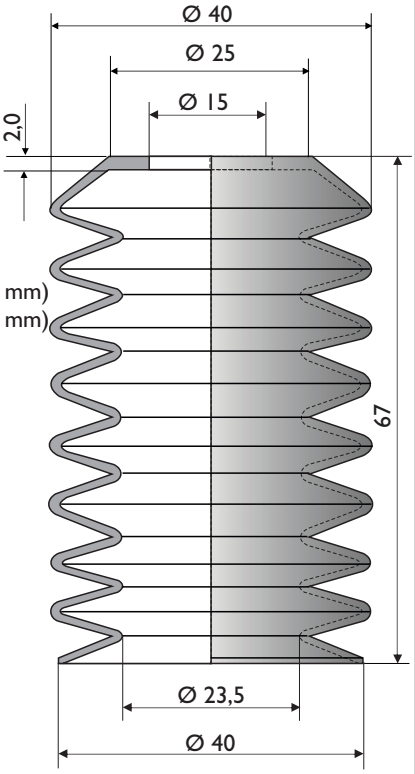

Art. No.: B80.040.002.*

Hub/*Stroke:* 40 mm
Gewicht/*Weight:* 16,5 g

*Material:
Silikon blau/*blue*
35° Shore FDA

Anschlussteile/*Fittings*
AT.0182.U - AG 1/4"
AT.0037 - AG 3/8" (SH=3 mm)
AT.0714 - AG 3/8" (SH=7 mm)

BCH.01 - BCH.08 ohne
Gewinde/*without thread*

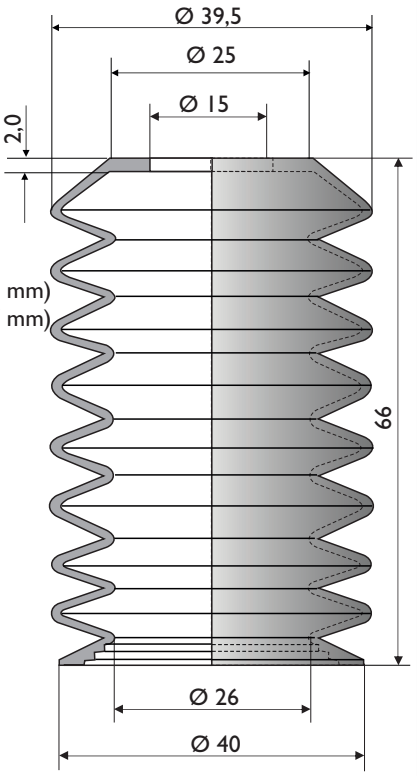

Art. No.: B40.042.001.*

Hub/*Stroke:* 24 mm
Gewicht/*Weight:* 11 g

*Material:
Silikon transparent 30 °Shore
Silikon blau/*blue* 30 °Shore
detektierbar/*detectable* FDA

Anschlussteile/*Fittings*
AT.0182.U - AG 1/4"
AT.0037 - AG 3/8" (SH=3 mm)
AT.0714 - AG 3/8" (SH=7 mm)

BCH.01 - BCH.08 ohne
Gewinde/*without thread*

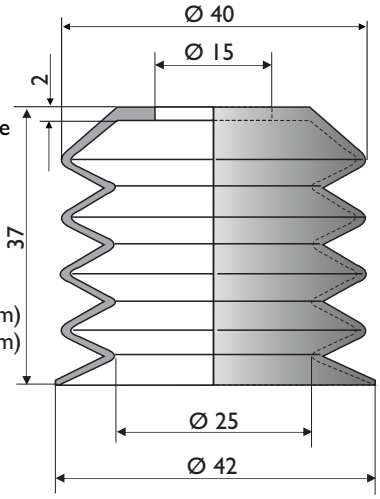

Art. No.: B50.042.001.*

Hub/*Stroke:* 23 mm
Gewicht/*Weight:* 15 g

*Material:
Silikon rot/*red* 40 °Shore
Silikon blau/*blue* 30 °Shore
detektierbar/*detectable* FDA

Anschlussteile/*Fittings*
AT.0182.U - AG 1/4"
AT.0714 - AG 3/8"

BCH.01 - BCH.08 ohne
Gewinde/*without thread*

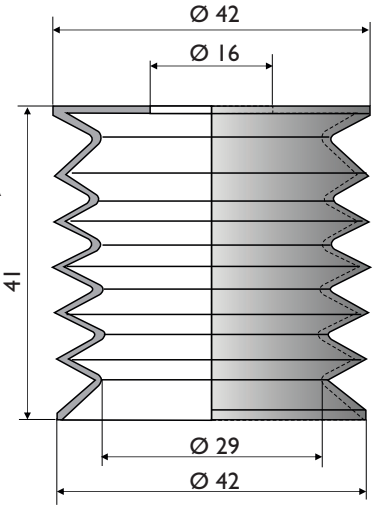

Lebensmittel-Vakuumsauger Ø 50 - 60 mm

Food Vacuum Suction Cups dia. 50 - 60 mm

Art. No.: B20.050.005.*

Hub/*Stroke:* 14 mm
Gewicht/*Weight:* 12 g

*Material:
Silikon transparent
50° Shore

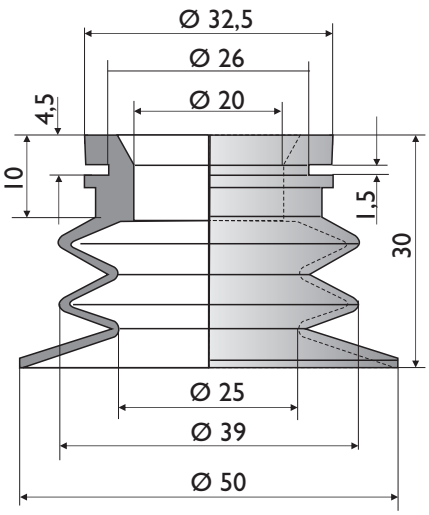

Art.No.: B20.060.003.*

Hub/*Stroke*: 12 mm
Gewicht/*Weight*: 40 g

*Material:
Silikon transparent 50° Shore FDA
Temperaturbeständigkeit/
Temperature resistance:
-70° - +200° C

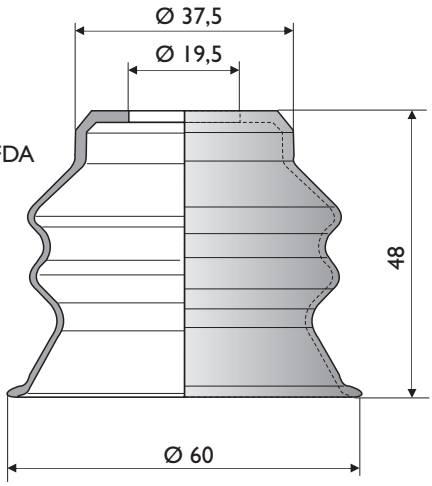

Einsatzgebiete:
- Lebensmittelindustrie für Gebäck, Krapfen, Windbeutel, Klöße (Knödel) usw.

Use:
- *Food Industry for bisquits, muffins, dumpling etc.*

Optional:
- Spezialhalter Art. No.: AT.0372,
- Material: Alu, auf Anfrage in Edelstahl
- Abstützgitter: Art. No.: KSA.048.003.ES Material: Edelstahl

Optional:
- *Special holder Art. No.: AT.0372,*
- *Material: Alu, stainless steel on request*
- *Support Grids: Art. No.: KSA.048.003.ES Material: stainless steel*

Anschlussteil/*Fitting*
AT.0372 - AG 1/2"

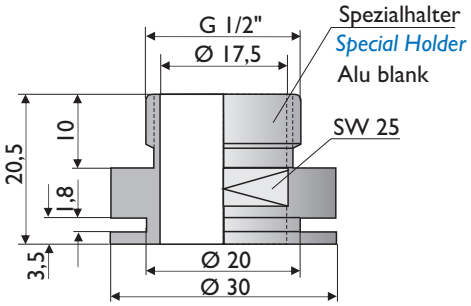

Lebensmittel-Vakuumsauger Ø 60 - 73 mm

Food Vacuum Suction Cups dia. 60 - 73 mm

Art. No.: B40.060.001.*
Hub/*Stroke*: 22 mm
Gewicht/*Weight*: 26 g

*Material:
Silikon blau/*blue* 40° Shore
detektierbar/*detectable* FDA

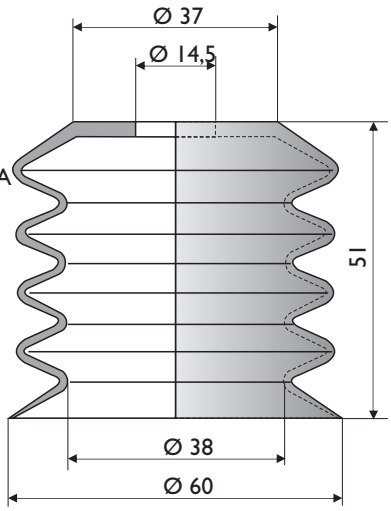

Art.No.: AT.0714
Material: Alu blank/*Alu shiny*

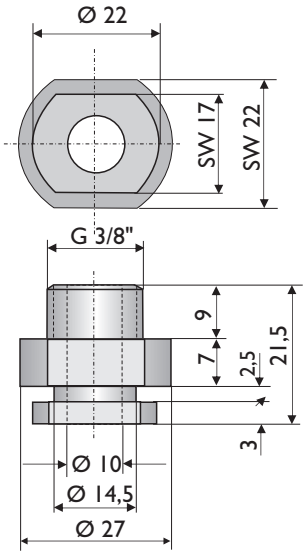

Art. No.: AT.0182.O
AT.0182.U

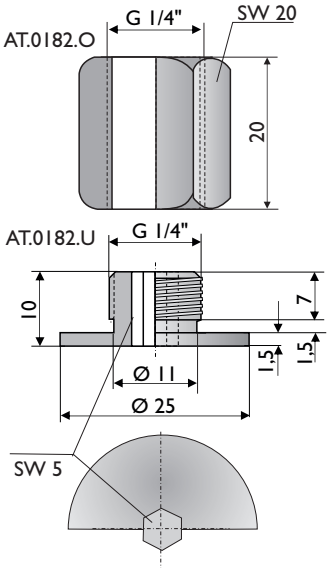

Art. No.: B30.073.001.*
Hub/*Stroke:* 19 mm
Gewicht/*Weight:* 24,5 g

*Material:
Silikon weiss/*white* 40° Shore FDA
Silikon grau/*grey* 60° Shore FDA
Vinyl grün/*green* 50° Shore ölbeständig/*oil resistant* FDA
Vinyl schwarz/*black* 60° Shore ölbeständig/*oil resistant* FDA
Vinyl transparent 30/40°/50° Shore FDA
Vinyl blau/*blue* 30/65 Shore
Polyurethan blau/*blue* 65° Shore

Anschlussteile/*Fittings*
AT.0037 - AG 3/8" (SH=3 mm)
AT.0234 - IG 1/8"
AT.0714 -AG 3/8" (SH=7 mm)

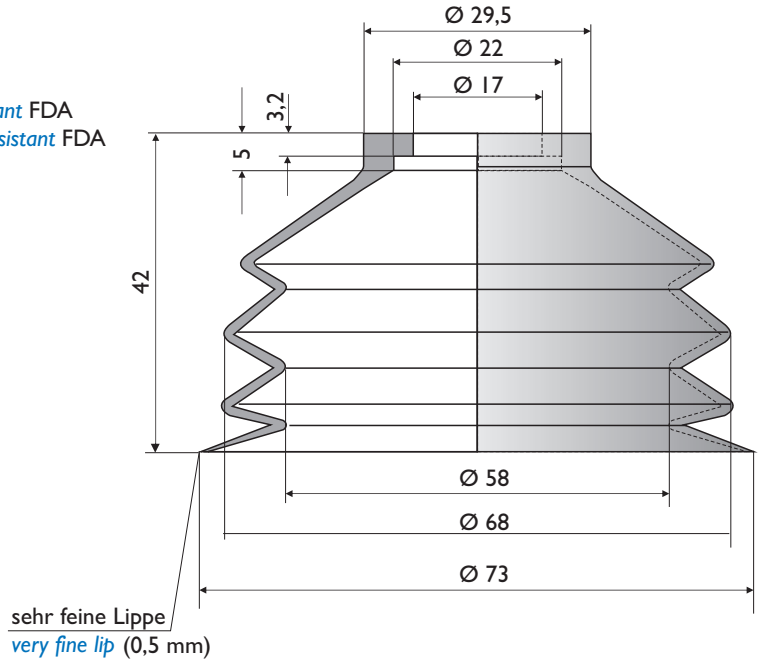

Lebensmittel-Vakuumsauger für Pralinen

Food Vacuum Suction Cups for Pralines

Die nachstehenden Pralinensauger sind eine Auswahl für Erzeugnisse mit unebenen Oberflächen. Für unverpackte Lebensmittel empfehlen wir Vakuumsauger aus Silikon mit FDA-Zertifizierung.

Anschlussteile auf Anfrage erhältlich!

The following Pralines Vacuum Cups are a selction for parts with uneven sufaces. For unpackaged food we recommend vacuum suction cups made of Silicone with FDA-Certification.

Fittings are available on request!

Art. No.: 01 14 32.*
*Material:
Silikon transparent
45° Shore FDA
NR schwarz/*black*
45° Shore

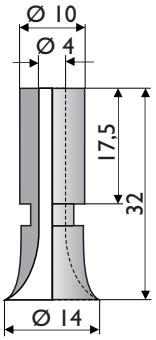

Art. No.: 01 16 26.*
*Material:
Silikon transparent
45° Shore FDA
NR schwarz/
black 45° Shore

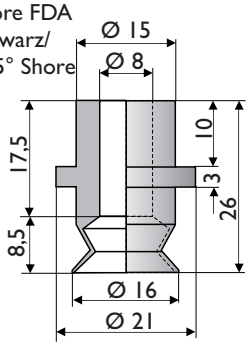

Art. No.: 01 19 31.*
*Material:
Silikon transparent
45° Shore FDA
NR schwarz/
black 45° Shore

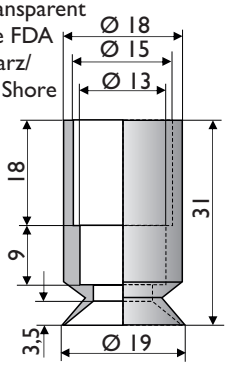

Art. No.: 01 20 24.*
*Material:
Silikon transparent
45° Shore FDA
NR schwarz/*black*
45° Shore

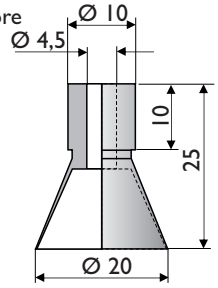

Art. No.: 01 22 24.S+NR*
*Material:
Silikon transparent 45° Shore FDA
NR schwarz/*black* 45° Shore

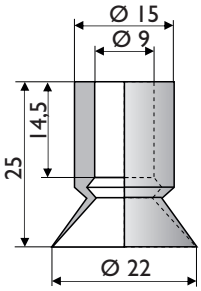

Art. No.: 01 22 45.*
*Material:
NR schwarz/*black*
45° Shore

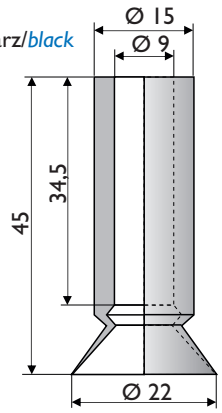

Art. No.: 01 22 99.*
*Material:
Silikon transparent 45° Shore FDA
NR schwarz/*black* 45° Shore

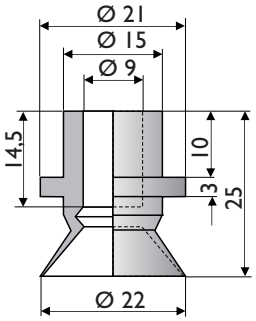

Art. No.: 01 25 28.*
*Material:
Silikon transparent 45° Shore FDA
NR schwarz/*black* 45° Shore

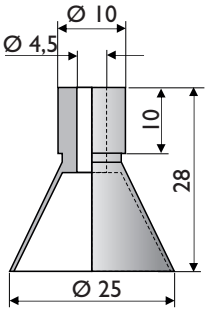

Art. No.: 08 25 22.*
*Material:
Silikon transparent 45° Shore FDA
NR schwarz/*black* 45° Shore

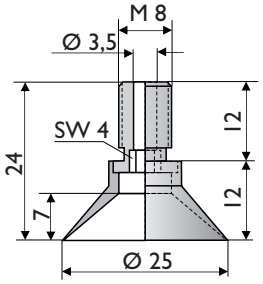

Art. No.: F0.032.007.*
*Material:
Silikon transparent FDA
30°/50° Shore

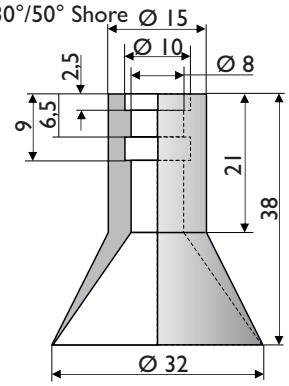

Art. No.: B20.012.010.*
*Material:
Silikon weiss/*white* 60° Shore
Silikon transparent
30° Shore FDA

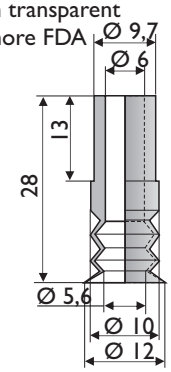

Art. No.: B10.016.008.*
*Material:
Silikon transparent
50° Shore FDA
NR schwarz/*black* 50° Shore
NR braun/*brown* 40° Shore

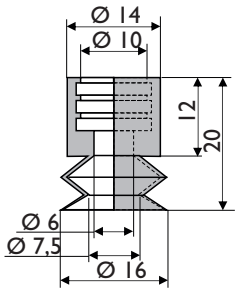

Senden Sie uns Ihre Produkte und wir machen Ihnen ein Vorschlag für den richtigen Vakuumsauger!
Please send us your products, so we will make you a proposal for the right vacuum suction cup!

Lebensmittel-Vakuumsauger - Handling von Eiern

Food Vacuum Suction Cups - Handling of Eggs

Art. No.: 01 33 50.*
Hub/*Stroke*: 16 mm
Gewicht/*Weight*: 8,0 g

*Material:
NBR schwarz/*black* -40° - +130°C
NR schwarz/*black* -70° - + 80° C
Silikon transparent -50° - +300° C

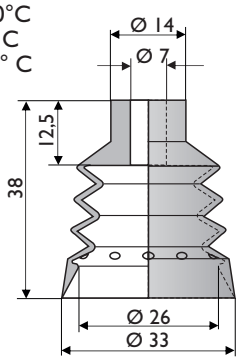

Art. No.: 01 40 80.*
Hub/*Stroke*: 11 mm
Gewicht/*Weight*: 24 g

*Material:
NR schwarz/*black*
-70° - + 80° C
Silikon transparent
-50° - + 300° C

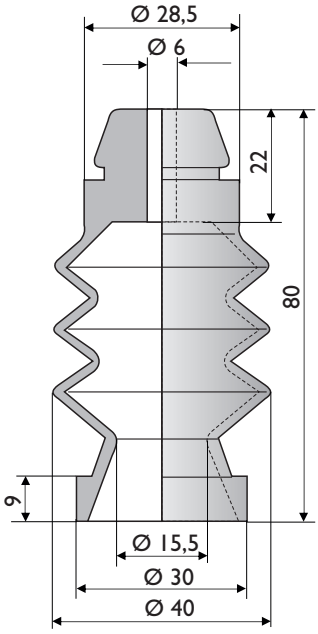

Art. No.: 01 42 90.*
Hub/*Stroke*: 11 mm
Gewicht/*Weight*: 24 g

*Material:
NR schwarz/*black*
-70° - + 80° C
Silikon transparent
-50° - + 300° C

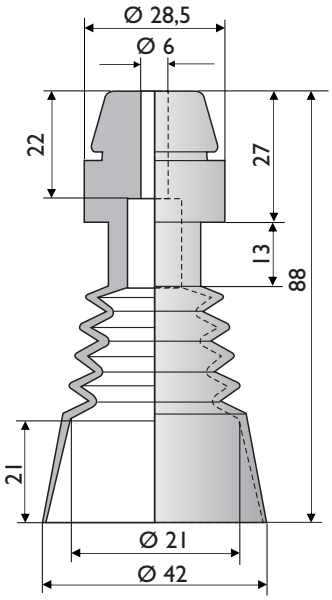

Art. No.: B30.033.001.*
Hub/*Stroke:* 25 mm
Gewicht/*Weight*: 9,0 g

*Material:
Silikon transparent 50° Shore
NBR schwarz/*black* 50° Shore

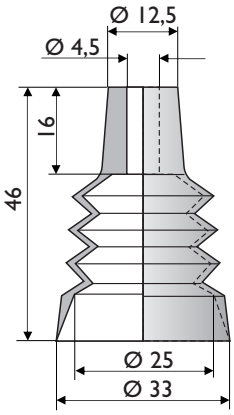

Art. No.: B10.035.001.*
Hub/*Stroke:* 25 mm
Gewicht/*Weight*: 9 g

*Material:
Silikon transparent 50° Shore
NBR schwarz/*black* 50° Shore

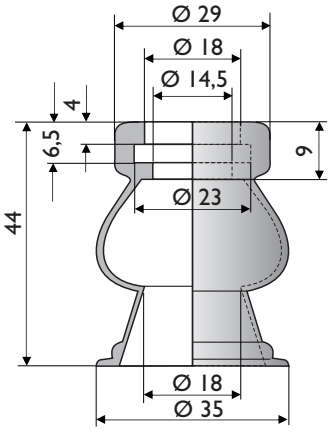

Lebensmittel-Vakuumsauger - Handling von Eiern

Food Vacuum Suction Cups - Handling of Eggs

Art. No.: B20.034.001.*
Hub/*Stroke*: 40 mm
Gewicht/*Weight*: 17 g

*Material:
Silikon rot/*red* 30°/50° Shore

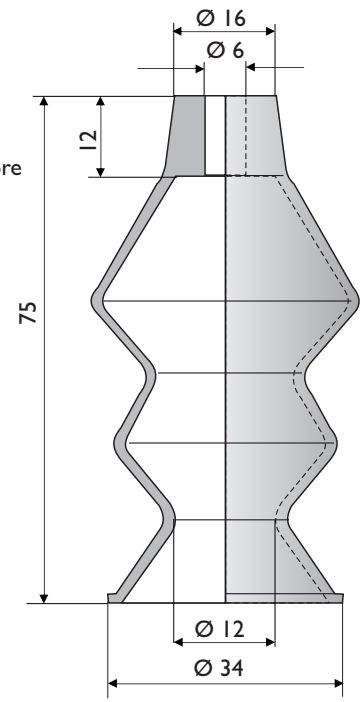

Art. No.: B40.034.001.*
Hub/*Stroke*: 20 mm
Gewicht/*Weight*: 25 g

*Material:
NR schwarz/*black* 50° Shore

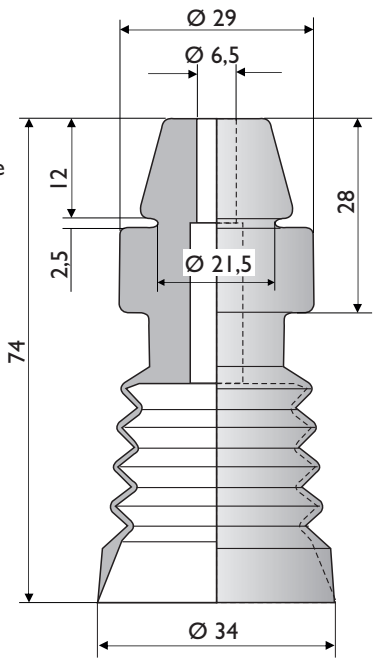

Lebensmittel-Vakuumsauger - Handling von Käse

Food Vacuum Suction Cups - Handling of Cheese

Art. No.: KS.035.001.*
ohne Abstützgitter/*without supporting grid*

Hub/*Stroke*: 8,0 mm
Gewicht/*Weight*: 17 g

*Material:
Silikon blau/*blue*
FDA CE 1935/2004

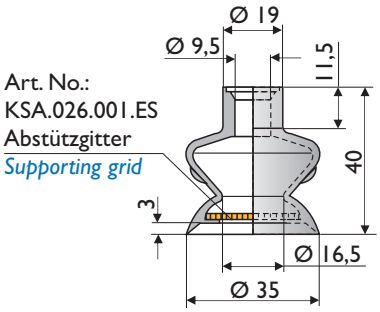

Art. No.: KS.040.002.*
ohne Abstützgitter/*without supporting grid*

Hub/*Stroke*: 10 mm
Gewicht/*Weight*: 33 g

*Material:
Silikon blau/*blue*
FDA CE 1935/2004

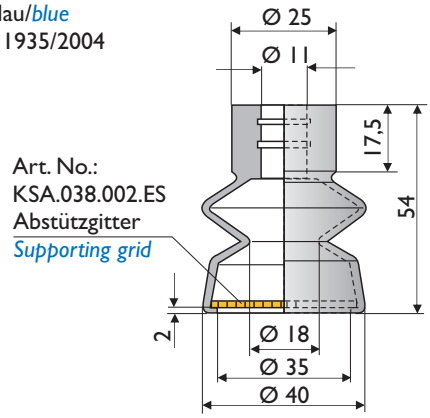

Art. No.: KS.050.003.*
ohne Abstützgitter/*without supporting grid*

Hub/*Stroke*: 11 mm
Gewicht/*Weight*: 42 g

*Material:
Silikon blau/*blue*
FDA CE 1935/2004

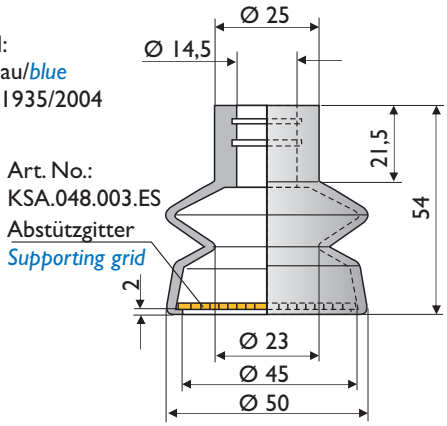

Art. No.: KS.063.004.*
ohne Abstützgitter/*without supporting grid*

Hub/*Stroke*: 11 mm
Gewicht/*Weight*: 61 g

*Material:
Silikon blau/*blue*
FDA CE 1935/2004

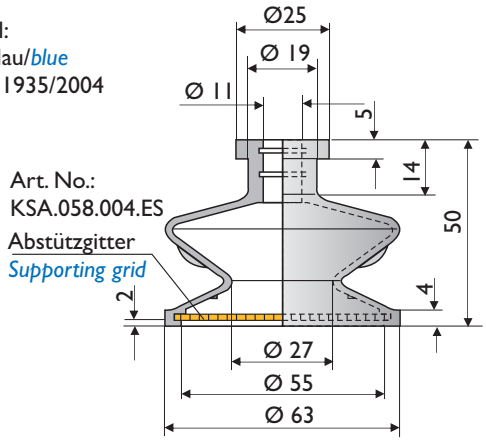

Hinweis: Die Abstützgitter (KSA) sind nicht im Lieferumfang der Spezialsauger (KS) enthalten und müssen separat bestellt werden.

Note: The Supporting Grids are not supplied with the Special Cups (KS). They must be ordered separately.

Lebensmittel-Vakuumsauger - Handling von Käse

Food Vacuum Suction Cups - Handling of Cheese

Art. No.: KS.075.005.*
ohne Abstützgitter/*without supporting grid*

Hub/*Stroke*: 8,0 mm
Gewicht/*Weight*: 98 g

*Material:
Silikon blau/*blue*
FDA CE 1935/2004

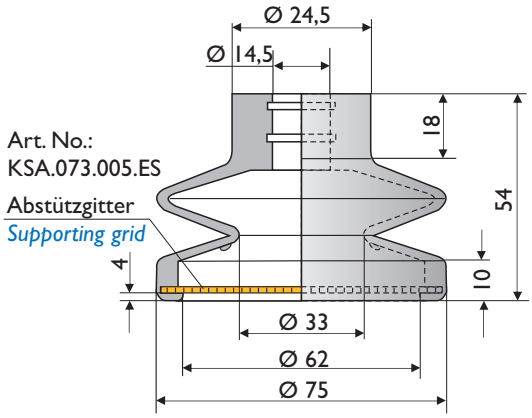

Art. No.: KS.085.006.*
ohne Abstützgitter/*without supporting grid*

Hub/*Stroke*: 15 mm
Gewicht/*Weight*: 139 g

*Material:
Silikon blau/*blue*
FDA CE 1935/2004

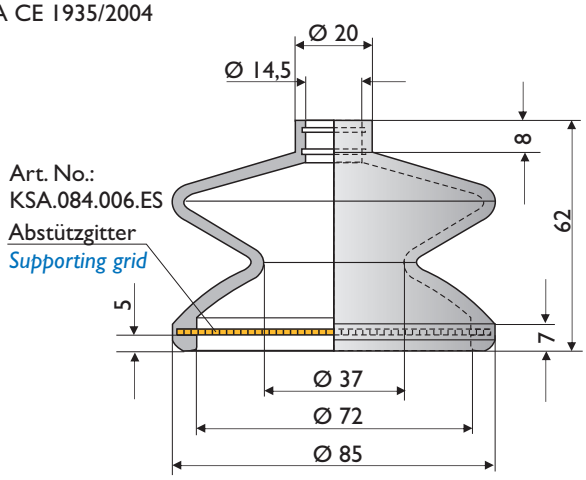

Hinweis: Die Abstützgitter (KSA) sind nicht im Lieferumfang der Spezialsauger (KS) enthalten und müssen separat bestellt werden.

Note: The Supporting Grids are not supplied with the Special Cups (KS). They must be ordered separately.

Grobfilter und Abstützgitter
Rough Filters and Support Grids

Material: Edelstahl/*Stainless steel*
für Lebensmittel geeignet/*suitable for food*

Art. No.	Ø D/*Dia.* mm	Dicke *Thickness* mm	Ø der Öffnung *Dia. of the holes* mm	Passend für: *Suitable for:*
KSA.026.001.ES	25,5	1,5	2,0	KS.035.001
KSA.038.002.ES	38,0			KS.040.002
KSA.048.003.ES	48,0			KS.050.003
KSA.058.004.ES	58,0			KS.063.004
KSA.073.005.ES	73,0			KS.075.005
KSA.084.006.ES	84,0			KS.085.006

Lebensmittel-Vakuumsauger - Rechteckbalgen

Food Vacuum Suction Cups - Rectangular Bellows

Spezialeinsatz:
Nahrungsmittelindustrie
Verpackungsindustrie

Vorteile:
- Greifen von unverpackten Lebensmitteln
- Greifen auch bei Cellophan-Verpackungen
- Optional verstärkt mit Drahtbügeln

*Material:
Silikon 40° Shore FDA
Silikon 50° Shore FDA
NR 50° Shore

Spezial-Anschlussteile nach Kundenwunsch auf Anfrage.
Material:
Aluminium blank, eloxiert oder Edelstahl.

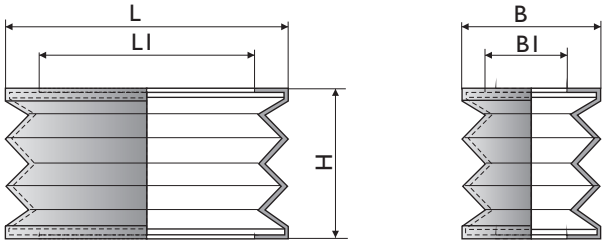

No.	Art. No. (ohne Drahtbügel) (without steel wire)	Maße in mm/*Dimension in mm* L	L1	B	B1	H	Hub *Stroke* mm	Gewicht *Weight* g	Materialien *Materials*
1	RB.052x025.001.*	52	40	25	13	26	11	9	S50 - NR50
2	RB.052x025.002.*	52	40	25	13	28	13	11	S50 - NR50
3	RB.060x029.003.*	60	48	29	17	28	13	12	S50 - NR50

Preferred use:
Food industry
Packaging industry

Advantages:
- *Grip of unpackaged foodstuffs*
- *Grip also in cellophane packages*
- *Optional reinforced with steel wires*

**Material:*
Silicone 40° Shore FDA
Silicone 50° Shore FDA
NR 50° Shore

Special fittings to customer specification on request.
Material:
Aluminum finished or anodised or

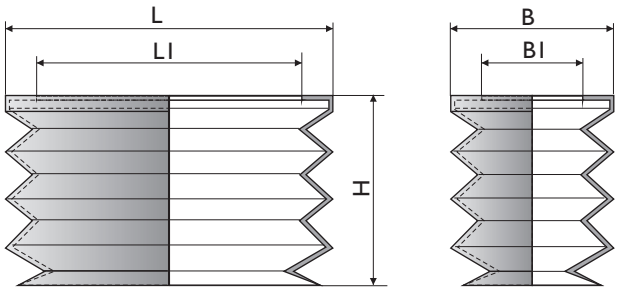

No.	Art. No. (ohne Drahtbügel) (without steel wire)	Maße in mm/*Dimension in mm* L	L1	B	B1	H	Hub *Stroke* mm	Gewicht *Weight* g	Material *Materials*
4	RB.080x022.005.*	80	68	22	10	33	20	18	S40 - NR50
5	RB.080x030.006.*	80	68	30	18	33	20	19	S40
6	RB.080x040.007.*	80	68	40	28	33	20	20	S40
7	RB.080x050.008.*	80	68	50	38	33	20	23	S40

Hinweis
Für eine größere Stabilität liefern wir diese Spezial-Rechtecksauger auf Wunsch auch mit Drahtbügeln in jeder Falte.

Note
For a better stability on request we deliver these special rectangulare suction cups also with steel wires in each fold on request.

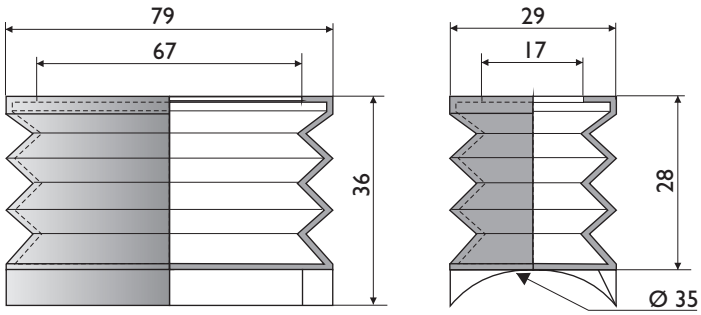

No. 8	Art.No. RB.079x029.004 (ohne Drahtbügel) *(without steel wire)*	Hub/*Stroke* 16 mm	Gewicht/*Weight* 20 g
		Material: Silikon 50° Shore und/*and* NR50° Shore	

Drahtbügelersatz VRB...
Steel wire spare parts VRB...

X = Material
(Silikon oder/*or* NR)

No.	Art.No. Sauger mit Drahtbügel *Suction cup with steel wire*	Anzahl Drahtbügel *No. of steel wire*	Ersatz-Drahtbügel *Spare part: steel wire* (1 Stück *1 piece)*
1	RB.052x025.001.X.V	2	VRB.001
2	RB.052x025.002.X.V	2	VRB.001
3	RB.060x029.003.X.V	2	VRB.003
4	RB.080x022.005.X.V	--	nein/*no*
5	RB.080x030.006.X.V	3	VRB.006
6	RB.080x040.007.X.V	3	VRB.007
7	RB.080x050.008.X.V	3	VRB.008
8	RB.079x029.004.X.V	2	VRB.004