ALLGEMEINE EIGENSCHAFTEN VON KAUTSCHUKMISCHUNGEN

BEZEICHN. KOMM.	ZEICHNEN INTERN.	ZEICHNEN VT	POSITIVE EIGENSCHAFTEN	NEGATIVE EIGENSCHAFTEN	FARBE	BETRIEBSTEMPERATUR	HÄRTE	CHEMISCHER WIDERSTAND	NAHRUNGSNOR-MEN	ANWENDUNG
NITRIL- ODER ÖLBESTÄNDI-GER KAUT-SCHUK	NBR	A	Hervorragende Beständigkeit gegen Öle, Hitze und Alterung. Geringe bleibende Verformung und geringe Gasdurchlässigkeit.	Begrenzte Ozonbeständigkeit, wenn nicht behandelt. Schlechte dielektrische Eigenschaften. Geringe Belastbarkeit.	Schwarz	Von -40 bis + 130°C	60 ÷ 70° Sh.A	Beständig gegen Mineralöle, Kohlenwasserstoffe, Wasser, Dampf, Gase und Pflanzenöle.	Auf Anfrage ist es möglich, ungiftige Sauggreifer herzustellen.	Die hervorragenden mechanischen Eigenschaften dieser Mischung ermöglichen es den Sauggreifer, schweren Arbeiten wie Rissen, Quetschungen, Schlägen usw. standzuhalten. Sie eignen sich zum Greifen von Blechen, Glas und Lasten mit glatter Oberfläche.
BENZ-GUMMI	HNBR	B	Ausgezeichnete Beständigkeit gegen Verschleiß, Alterung, chlorhaltige Öle, Fette und Benzin. Geringe bleibende Verformung. Hinterlässt keine Spuren auf den Griffflächen der Sauggreifer.	Schlechte dielektrische Eigenschaften. Geringe Belastbarkeit.	Schwarz Rot	Von -40 bis + 170°C	60 ÷ 75° Sh.A	Beständig gegen chlorhaltige Mineralöle, Kohlenwasserstoffe, Wasser, Dampf, Gase und Pflanzenöle.	Nicht empfohlen für die Herstellung ungiftiger Sauggreifer.	Die mit dieser Mischung hergestellten Sauggreifer ermöglichen es schweren Arbeiten wie Rissen, Quetschungen, Schlägen usw. standzuhalten. Sie eignen sich zum Greifen von Blechen, Glas und Lasten mit glatter Oberfläche. Besonders empfohlen für den AUTOMOTIVE-Bereich.
GUMMI SCHMUTZAB-WEISEND BIOND	----	BA	Biond-Mischung mit guter Elastizität und Verschleißfestigkeit. Es hinterläßt keine Flecken, Markierungen oder Fingerabdrücke auf den Griffflächen.	Schlechte Öl- und Hitzebeständigkeit.	Grau	Von -30 bis + 80°C	45 ÷ 60° Sh.A	Gute Beständigkeit gegen Meerwasser, Säuren und Laugen bei mittlerer Konzentration.	Auf Anfrage ist es möglich, ungiftige Sauggreifer herzustellen.	Die mit dieser Mischung hergestellten Sauggreifer eignen sich zum Greifen von Marmor, Holz, Glas, Blech usw., ohne Spuren auf den Griffflächen zu hinterlassen.
ANTISTATI-SCHER NITRILKAUT-SCHUK	NBR-AS	AS	Hervorragende Beständigkeit gegen Öle, Hitze und Alterung. Geringe bleibende Verformung. Hochleitfähige und antistatische Mischung.	Begrenzte Ozonbeständigkeit, wenn nicht behandelt. Geringe Belastbarkeit.	Schwarz	Von -40 bis + 130°C	60 ÷ 70° Sh.A	Beständig gegen Mineralöle, Kohlenwasserstoffe, Wasser, Dampf, Gase, Pflanzenöle.	Nicht empfohlen für die Herstellung ungiftiger Sauggreifer.	Neben der normalen Verwendung der NBR-Mischung können die mit dieser Mischung hergestellten Sauggreifer in allen Fällen eingesetzt werden, in denen es notwendig ist, die an den Griffflächen angesammelten elektrostatischen Ladungen abzuführen.
NATURKAUT-SCHUK	NR	N	Ausgezeichnete Elastizität und Verschleißfestigkeit. Außergewöhnliche Bruchdehnung.	Schlechte Öl- und Hitzebeständigkeit.	Schwarz	Von -70 bis + 80°C	45 ÷ 50° Sh.A	Gute Beständigkeit gegen Meerwasser, Säuren und Laugen bei mittlerer Konzentration.	Auf Anfrage ist es möglich, ungiftige Sauggreifer herzustellen.	Die Flexibilität der Mischung ermöglicht es den Sauggreifer, raue und unebene Oberflächen zu greifen. Sie eignen sich für Holz, Karton, Marmor, Ziegel, Glas und Kunststoff.

BEZEICHN. KOMM.	ZEICHNEN INTERN.	ZEICHNEN VT	POSITIVE EIGENSCHAFTEN	NEGATIVE EIGENSCHAFTEN	FARBE	BETRIEBSTEMPERATUR	HÄRTE	CHEMISCHER WIDERSTAND	NAHRUNGSNOR-MEN	ANWENDUNG
NATURKAUT-SCHUK	NR	NG	Es handelt sich um die gleiche Mischung wie oben beschrieben, unbehandelt.	Schlechte Alterungs-, Öl- und Hitzebeständigkeit.	Beige	Von -50 bis + 70°C	40 ÷ 45° Sh.A	Wie NR oben beschrieben.	Auf Anfrage ist es möglich, ungiftige Sauggreifer herzustellen.	Die Flexibilität der Mischung ermöglicht es den Sauggreifer, sehr raue und unebene Oberflächen zu greifen. Die mit dieser Mischung hergestellten Sauggreifer werden zum Greifen von Papier, Karton, Kunststoff, Kunststofffolien für Verpackungen usw. empfohlen.
MOOSGUMMI GERANIO	NR	OF	Ausgezeichnete Elastizität und Verschleißfestigkeit. Außergewöhnliche Bruchdehnung.	Schlechte Alterungs-, Öl- und Hitzebeständigkeit.	Orange	Von -40 bis + 80°C	25 ÷ 30° Sh.A	Gute Beständigkeit gegen Meerwasser, Säuren und Laugen bei mittlerer Konzentration.	Mischung nicht für den Lebensmittel-bereich geeignet.	Die Weichheit von Moosgummi ermöglicht es, Sauggreifern für Greifkräfte mit rauen oder sehr rauen Oberflächen zu schaffen.
SILICON	VMQ	S	Perfektes Verhalten bei hohen und niedrigen Temperaturen. Leitfähige Mischung.	Geringe mechanische Eigenschaften. Hinterlässt keine Spuren auf den Griffflächen der Sauggreifer.	Neutral Weiss Rot	Von -50 bis +300°C	40 ÷ 45° Sh.A	Sehr gute Beständigkeit gegen Chlor, Lösungsmittel, Ozon, Sauerstoff und UV-Strahlen.	Sauggreifer können nach FDA, BGA, TSCA, usw. Lebens-mittelstandards hergestellt werden.	Silikon-Sauggreifer werden in der Lebensmittel- und Elektronikindustrie, in der Verpackung und überall dort eingesetzt, wo die Kontaktfläche sehr hohe oder sehr niedrige Temperaturen aufweist.
ANTISTATI-SCHES SILIKON	VMQ-AS	SAS	Perfektes Verhalten bei niedrigen und hohen Temperaturen. Hochleitfähige und antistatische Mischung.	Geringe mechanische Eigenschaften. Hinterlässt keine Spuren auf den Griffflächen der Sauggreifer.	Neutral Weiss	Von -50 bis + 200°C	40 ÷ 45° Sh.A	Wie die silikonische Mischung VMQ.	Mischung nicht für den Lebensmittel-bereich geeignet.	Die antistatischen Silikon-Sauggreifer werden in der Elektronikindustrie, in der Tonträgerindustrie und überall dort eingesetzt, wo es notwendig ist, elektrostatische Ladungen von der Grifffläche abzuführen.
STABILISIERTES SILIKON	VMQ-SS	SS	Perfektes Verhalten bei hohen und niedrigen Temperaturen. Leitfähige und schmutzabweisende Mischung. Keine Markierungen oder Fingerabdrücke auf den Griffflächen.	Geringe mechanische Eigenschaften.	Neutral Weiss	Von -50 bis + 300°C	40 ÷ 45°Sh.A	Wie die silikonische Mischung VMQ	Es können Saug-greifer für den Lebensmittelbereich hergestellt werden.	Stabilisierte Silikon-Sauggreifer werden in der keramischen Industrie und in allen Fällen eingesetzt, in denen sie neben der Beständigkeit gegen hohe Temperaturen keine Spuren auf den Griffflächen hinterlassen dürfen.
SILICON MAGNETISCH	----	SMG	Perfektes Verhalten bei hohen und niedrigen Temperaturen. Hochleitfähige Mischung, magnetisch detektierbar.	Geringe mechanische Eigenschaften. Wenn sie nicht stabilisiert ist, kann sie Spuren auf den Griffflächen der Sauggreifer hinterlassen.	Schwarz	Von -50 bis + 250°C	45 ÷ 50° Sh.A	Sehr gute Beständigkeit gegen Chlor, Lösungsmittel, Ozon, Sauerstoff und UV-Strahlen.	Die chemische Zusammensetzung der Mischung enthält nur Stoffe, die nach der FDA-Vorschrift CFR 21 zugelassen sind: 177-2600 " METAL DETECTABLE COMPOUND - HEAT CONDUCTIVITY COMPOUND "	Die magnetischen Silikon-Suggreifer werden in der Lebensmittelindustrie eingesetzt und zeichnen sich dadurch aus, dass sie bei Bruch oder versehentlicher Ablösung durch Metalldetektoren für den Lebensmittelschutz leicht erkennbar sind.

BEZEICHN. KOMM.	ZEICHNEN INTERN.	ZEICHNEN VT	POSITIVE EIGENSCHAFTEN	NEGATIVE EIGENSCHAFTEN	FARBE	BETRIEBSTEMPERATUR	HÄRTE	CHEMISCHER WIDERSTAND	NAHRUNGSNOR-MEN	ANWENDUNG
VITON®	FKM	V	Ausgezeichnete Beständigkeit gegen chemische Angriffe; ideal für Schmierstoffe und Hitze. Gutes Verhalten gegenüber Druck und Elastizität. Hinterlässt keine Spuren	Schlechte Beständigkeit gegen Laugen und Ketone.	Grün Braun	Von -20 bis + 300°C	50 ÷ 60° Sh.A	Ausgezeichnete Beständigkeit gegen Sonnenlicht, Flammen und hohe Temperaturen; gegen aromatische und aliphatische Kohlenwasserstoffe; gegen aggressive Chemikalien und chlorierte Lösungsmittel.	Nicht empfohlen für die Herstellung ungiftiger Sauggreifer.	Aus dieser Verbindung werden hochqualifizierte Sauggreifer für die mechanische, ölhaltige, chemische, pharmazeutische, aeronautische und nukleare Industrie hergestellt.
POLYURETHAN-VULKOLLAN®	AU-EU	PU	Sehr hohe Beständigkeit gegen Abrieb, Zug, Biegung und Öle. Hinterlässt keine Spuren	Schlechte Beständigkeit gegen Wasser, Laugen und Säuren.	Elfenbein Blau	Von -30 bis + 100°C	60 ÷ 70° Sh.A	Hervorragende Beständigkeit gegen Mineralölprodukte.	Nicht empfohlen für die Herstellung ungiftiger Sauggreifer.	Geeignet für die Herstellung von Sauggreifer für starke, intensive und kontinuierliche Nutzung.
DUTRAL®	EPDM	EPDM	Hervorragende Beständigkeit gegen Hitze, Witterung und Alterung. Hervorragende Beständigkeit bei niedrigen Temperaturen	Schlechte Elastizität.	Schwarz	Von -60 bis + 150°C	50 ÷ 70° Sh.A	Gute Beständigkeit gegen aggressive Chemikalien und Sauerstoff.	Nicht empfohlen für die Herstellung ungiftiger Sauggreifer.	EPDM-Sauggreifer werden für Maschinen empfohlen, die im Freien arbeiten und mit Witterungseinflüssen und Meerwasser in Berührung kommen. Hervorragendes Kontaktverhalten mit Druckfarben und Lösungsmitteln.
NEOPREN®	CR	NE	Gute Beständigkeit gegen Öle. Sehr gute Beständigkeit gegen Ozon, Meerwasser und Alterung. Gute Beständigkeit gegen Schneiden, Abrieb und Verbrennung.	Schlechte Elastizität. Gefahr einer dauerhaften Verformung im Laufe der Zeit.	Schwarz	Von -20 bis + 120°C	50 ÷ 70° Sh.A	Hervorragende Beständigkeit gegen Erdölprodukte, Sonnenlicht, Witterung, Ozon und Flammen.	Nicht empfohlen für die Herstellung ungiftiger Sauggreifer.	Die mit dieser Mischung hergestellten Sauggreifer werden in der Elektroindustrie und an Handlingsystemen eingesetzt, die im Freien und in Kontakt mit der Witterung arbeiten.
NEOPREN-GUMMI®	CR	NF	Gute Beständigkeit gegen Öle. Sehr gute Beständigkeit gegen Ozon, Meerwasser und Alterung. Gute Beständigkeit gegen Schneiden, Abrieb und Verbrennung.	Schlechte Elastizität. Tendenz zur Verformung im Laufe der Zeit.	Schwarz	Von -20 bis + 80°C	30 ÷ 35 Sh.A	Hervorragende Beständigkeit gegen Erdölprodukte, Sonnenlicht, Witterung und Ozon.	Nicht für den Lebensmittelbereich geeignet.	Die Weichheit, die diesen Moosgummi auszeichnet, Sauggreifer zum Greifen von Lasten mit rauen oder sehr rauen Oberflächen herzustellen, die im Freien arbeiten und mit atmosphärischen Einflüssen in Berührung kommen.
SEHR WEICHES SCHWAM-MGUMMI	EPDM	SB	Hervorragende Beständigkeit gegen Hitze, Witterungseinflüsse, niedrige Temperaturen und Alterung.	Schlechte Ölbeständigkeit und geringe mechanische Eigenschaften.	Schwarz	Von -40 bis + 130°C	8 ÷ 10 Sh.A	Gute Beständigkeit gegen aggressive Chemikalien und Sauerstoff.	Nicht empfohlen für den direkten Kontakt mit Lebensmitteln.	Die Weichheit dieses Schwammgummis ermöglicht die Schaffung von Grifflächen für Lasten mit rauen oder sehr rauen Oberflächen.

VACUPREDATOR SAUGGREIFER ZUM GREIFEN VON UMSCHLÄGEN, VERPACKUNGEN UND FLEXIBLEN BEHÄLTERN

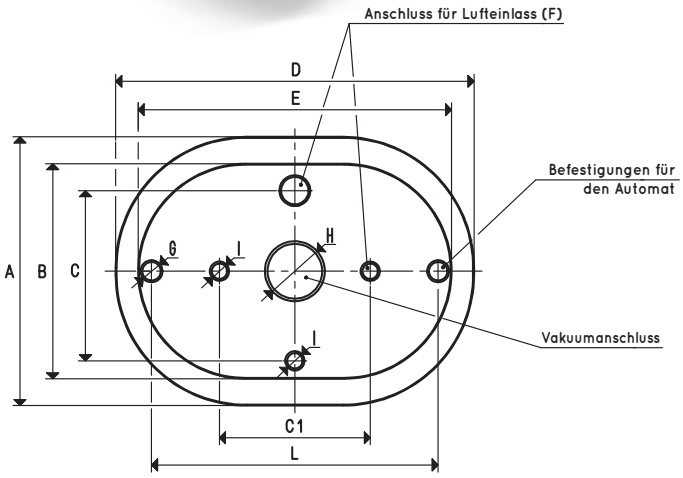

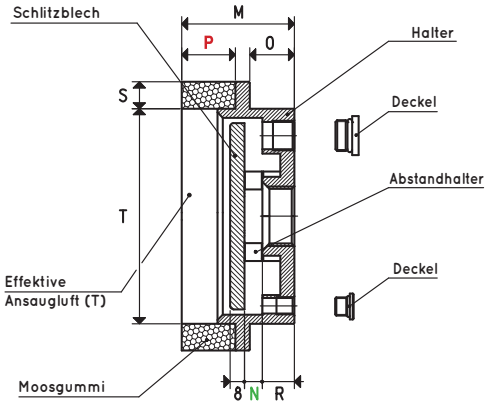

ELLIPTISCHE VACUPREDATOR SAUGGREIFER

Art.	Stärke kg	A	B	C	C1	D	E	F Ø	G Ø	H Ø	I Ø	L	M	N	O	P	R	S	T	Gewicht kg
VP 06 12 OF 10 15	9.4	60	40	---	---	120	111	---	M8	G3/8"	---	100	49	10	29	15	14	10	40 x 100	0.36
VP 09 16 OF 10 30	17.9	90	60	---	80	160	145	G1/4"	M8	G1/2"	G1/8"	130	63	10	25	30	18	15	60 x 130	0.63
VP 09 21 OF 10 30	27.4	95	60	---	80	210	185	G1/4"	M12	G1/2"	G1/8"	160	63	10	25	30	18	15	65 x 180	0.80
VP 15 20 OF 10 30	43.8	150	120	95	---	200	175	G3/8"	M12	G1"	G1/8"	160	63	10	25	30	18	15	120 x 170	1.10
VP 20 30 OF 15 30	82.5	200	150	115	---	300	250	G3/8"	M12	G1"	G1/8"	200	78	15	40	30	20	25	150 x 250	2.24
VP 30 40 OF 15 30	174.4	300	250	160	---	400	350	G3/8"	M12	G2"	G1/8"	300	78	15	40	30	20	30	240 x 340	3.85

CODEBEISPIEL:

VP 06 12 OF 10 15

Modell:
Vacupredator

Dimensionen:
06 12 (60 x 120 mm)
09 16 (90 x 160 mm)
09 21 (95 x 210 mm)
15 20 (150 x 200 mm)
20 30 (200 x 300 mm)
30 40 (300 x 400 mm)
12 (ø 134 mm)
22 (ø 220 mm)

Mischungstup der Moosgummi:
OF : ORANGE-GUMMI
SB : EXTRA SOFT
NF : NEOPREN

Abstandhalterhöhe (N):
5 mm
10 mm
15 mm

Höhe Moosgummi (P)
für VP0612-VP0916-VP0921-VP12-VP22
15-20-25-30 mm

für VP1520-VP2030-VP3040
20-25-30-40 mm

Hinweis: Die in der Tabelle angegebene Sauggreiferkraft entspricht 1/3 des Wertes der theoretischen Kraft, berechnet bei einem Vakuumniveau von -75 KPa und einem Sicherheitskoeffizienten 3.

Umwandlungsverhältnis: N (Newton) = Kg x 9.81 (Schwerkraft) ; inch = $\frac{mm}{25.4}$; pounds = $\frac{g}{453.6}$ = $\frac{kg}{0.4536}$

Adapter für GAS - NPT-Gewinde sind erhältlich auf S. 1.130

RECHTECKIGE FLACHE SAUGGREIFER MIT ZUGEHÖRIGEN HALTERUNGEN

Diese Sauggreifer-Serie eignet sich besonders für die Herstellung von Arbeitsplatten zum Einspannen von Platten aus Holz, Marmor, Granit, Keramik, Glas und ähnlichen Materialien. Natürlich können sie auch für die Handhabung der gleichen Materialien eingesetzt werden. Die Form ihrer Lippe, niedrig und vertikal, ermöglicht einen festen Halt auf der Oberfläche der zu handhabenden oder einzuspannenden Last, eliminiert Schwingungen und reduziert erheblich das darin enthaltene Luftvolumen und ermöglicht ein schnelleres Greifen und Lösen. Sie sind normalerweise in drei Standard-Mischungen erhältlich, aber auf Anfrage und für gewisse Mindestbestellmengen sind auch Spezialmischungen möglich, die auf Seite 31 aufgeführt sind. Sie können, ohne Verwendung von Klebstoffen, auf einem speziellen eloxierten Aluminiumträger kalt montiert werden, der mit einer zentralen Gewindebohrung ausgestattet ist, um seine Befestigung an der Maschine zu ermöglichen. Die größeren Halterungen sind auch mit zwei Gewindelöchern versehen, die gleich weit von der Mitte entfernt sind, um das mögliche Einsetzen von Führungsstiften gegen Verdrehen zu ermöglichen. Der Austausch der Sauggreifer ist denkbar einfach: Als Ersatzteil genügt es, den in der Tabelle angegebenen Sauggreifer in der gewünschten Mischung anzufordern.

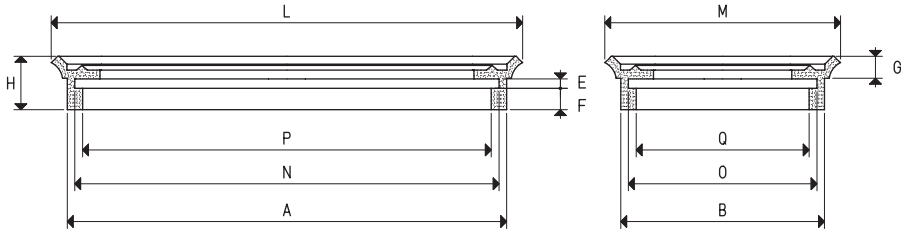

SAUGGREIFER

Art.	Stärke kg	Volumen cm^3	A	B	E	F	G	H	L	M	N	O	P	Q
01 40 75 *	6.7	9.2	64	29	3	7.5	6.5	16.0	75	40	59	24	54	19
01 120 90 *	24.0	42.9	107	78	3	7.5	7.5	17.5	117	87	102	73	97	68
01 150 65 A	21.5	36.6	137	52	3	7.5	7.5	16.5	147	62	132	47	127	42
01 150 75 *	25.0	43.5	137	62	3	7.5	7.5	16.5	147	72	132	57	127	52

* Den Code mit der Angabe der Mischung vervollständigen: A= ölbeständiger Gummi; N= Naturkautschuk; S= Silikon

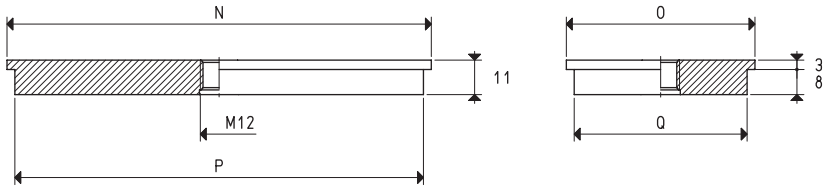

HALTERUNGEN

Art.	N	O	P	Q	Material Halterung	Pro Sauggreifer Art.	Gewicht g
00 08 31	60	25	55	20	Aluminium	01 40 75	34.1
00 08 34	107	75	102	70	Aluminium	01 120 90	215.5
00 08 144	135	50	130	45	Aluminium	01 150 65	176.1
00 08 59	135	60	130	55	Aluminium	01 150 75	218.4

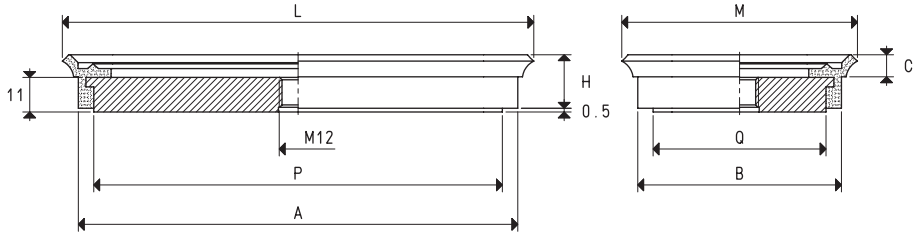

SAUGGREIFER MIT HALTERUNG

Art.	Stärke kg	A	B	C	H	L	M	P	Q	Sauggreifer Art.	Halterung Art.	Gewicht g
08 40 75 *	6.7	66	31	6.5	16.0	76	41	55	20	01 40 75	00 08 31	49.7
08 120 90 *	24.0	112	80	7.5	17.5	120	90	102	70	01 120 90	00 08 34	254.3
08 150 65 A	21.5	140	55	7.5	16.5	150	65	130	45	01 150 65	00 08 144	217.3
08 150 75 *	25.0	140	65	7.5	16.5	150	75	130	55	01 150 75	00 08 59	259.6

* Den Code mit der Angabe der Mischung vervollständigen: A= ölbeständiger Gummi; N= Naturkautschuk; S= Silikon

Hinweis: Die in der Tabelle angegebene Sauggreiferkraft entspricht 1/3 des Wertes der theoretischen Kraft, berechnet bei einem Vakuumniveau von -75 KPa und einem Sicherheitskoeffizienten 3.

Umwandlungsverhältnis: N (Newton) = Kg x 9.81 (Schwerkraft) ; inch = $\frac{mm}{25.4}$; pounds = $\frac{g}{453.6}$ = $\frac{kg}{0.4536}$

RECHTECKIGE FLACHE SAUGGREIFER MIT ZUGEHÖRIGEN HALTERUNGEN

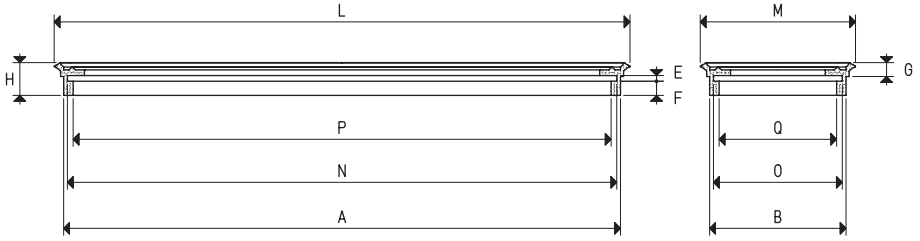

SAUGGREIFER

Art.	Stärke kg	Volumen cm³	A	B	E	F	G	H	L	M	N	O	P	Q
01 300 80 *	60.0	117.6	288	68	3	7.5	7.5	17.5	297	77	284	64	278	58
01 300 150 *	113.0	268.5	288	138	3	7.5	7.5	17.5	297	147	284	134	278	128

* Den Code mit der Angabe der Mischung vervollständigen: A= ölbeständiger Gummi; N= Naturkautschuk; S= Silikon

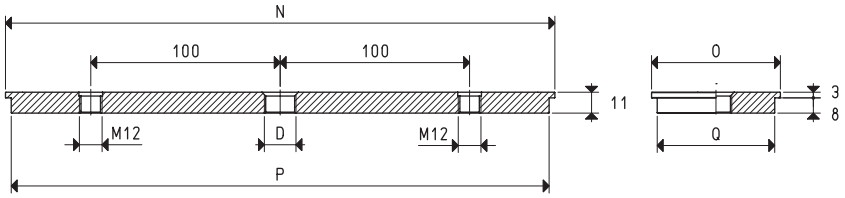

HALTERUNGEN

Art.	D Ø	N	O	P	Q	Material Halterung	Pro Sauggreifer Art.	Gewicht kg
00 08 116	G3/8"	290	68	284	62	Aluminium	01 300 80	0.53
00 08 117	G1/2"	290	140	284	134	Aluminium	01 300 150	1.13

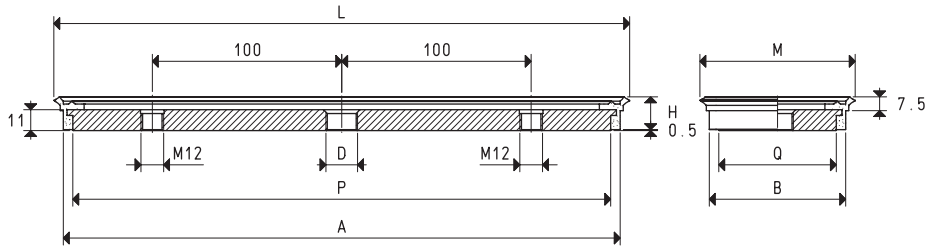

SAUGGREIFER MIT HALTERUNG

Art.	Stärke kg	A	B	D Ø	H	L	M	P	Q	Sauggreifer Art.	Halterung Art.	Gewicht kg
08 300 80 *	60.0	290	70	G3/8"	17.5	300	80	284	62	01 300 80	00 08 116	0.61
08 300 150 *	113.0	290	140	G1/2"	17.5	300	150	284	134	01 300 150	00 08 117	1.22

* Den Code mit der Angabe der Mischung vervollständigen: A= ölbeständiger Gummi; N= Naturkautschuk; S= Silikon

Hinweis: Die in der Tabelle angegebene Sauggreiferkraft entspricht 1/3 des Wertes der theoretischen Kraft, berechnet bei einem Vakuumniveau von -75 KPa und einem Sicherheitskoeffizienten 3.

Umwandlungsverhältnis: N (Newton) = Kg x 9.81 (Schwerkraft) ; inch = $\frac{mm}{25.4}$; pounds = $\frac{g}{453.6}$ = $\frac{kg}{0.4536}$

Adapter für GAS - NPT-Gewinde sind erhältlich auf S. 1.130

RECHTECKIGE FLACHE SAUGGREIFER MIT RUTSCHFESTER HALTERUNG

Neben den technischen und mechanischen Eigenschaften der oben beschriebenen Sauggreifer verfügen diese über eine mit einer speziellen rutschfesten Kunststoffmatte überzogene Auflage, die sich besonders zum Spannen von Glas und glattem Marmor eignet.
Ein in die Saugöffnung integrierter Edelstahlgewebefilter und eine Dichtung oder ein Dichtring am Boden der Halterung runden die Besonderheiten dieser Sauggreifer ab.
Je nach Größe sind zwei oder vier TCCE-Schraubensitze zur Befestigung an der Arbeitsplatte vorgesehen.

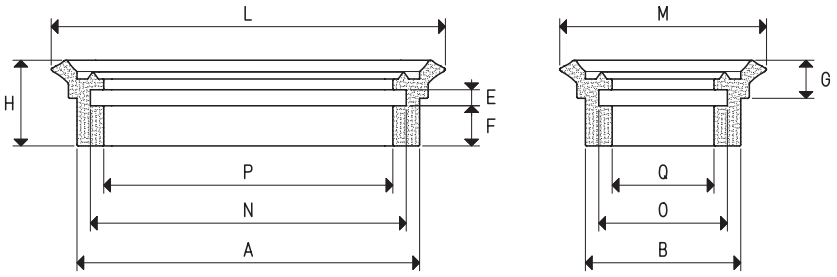

SAUGGREIFER

Art.	Stärke kg	Volumen cm^3	A	B	E	F	G	H	L	M	N	O	P	Q
01 40 75 *	6.7	9.2	64	29	3	7.5	6.5	16.0	75	40	59	24	54	19

* Den Code mit der Angabe der Mischung vervollständigen: A= ölbeständiger Gummi; N= Naturkautschuk; S= Silikon

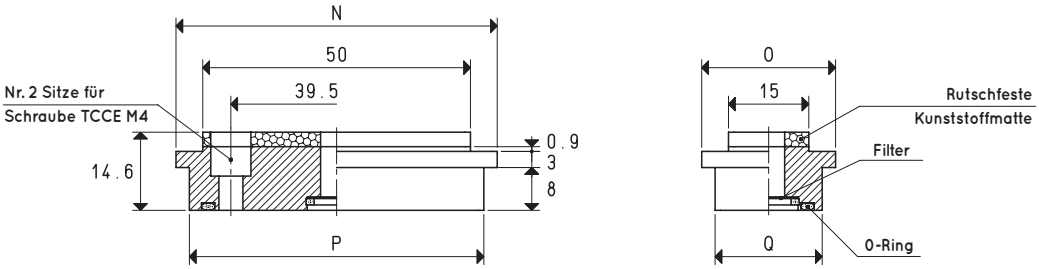

HALTERUNG

Art.	N	O	P	Q	Material Halterung	Pro Sauggreifer Art.	Gewicht g
00 08 184	60	25	55	20	Aluminium	01 40 75	38.7

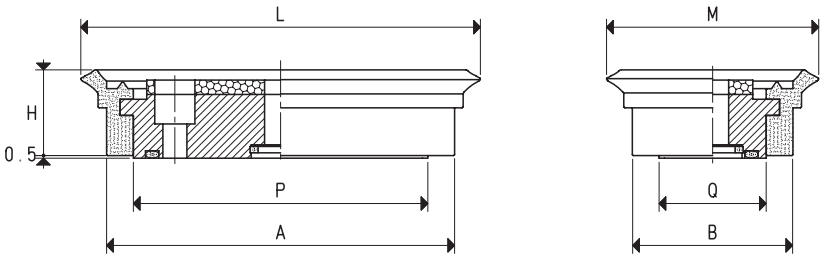

SAUGGREIFER MIT HALTERUNG

Art.	Stärke kg	A	B	H	L	M	P	Q	Sauggreifer Art.	Halterung Art.	Gewicht g
08 40 75 M1 *	6.7	66	31	16.0	76	41	55	20	01 40 75	00 08 184	53.5

* Den Code mit der Angabe der Mischung vervollständigen: A= ölbeständiger Gummi; N= Naturkautschuk; S= Silikon

Hinweis: Die in der Tabelle angegebene Sauggreiferkraft entspricht 1/3 des Wertes der theoretischen Kraft, berechnet bei einem Vakuumniveau von -75 KPa und einem Sicherheitskoeffizienten 3.

Umwandlungsverhältnis: N (Newton) = Kg x 9.81 (Schwerkraft) ; inch = $\frac{mm}{25.4}$; pounds = $\frac{g}{453.6}$ = $\frac{kg}{0.4536}$

RECHTECKIGE FLACHE SAUGGREIFER MIT RUTSCHFESTER HALTERUNG

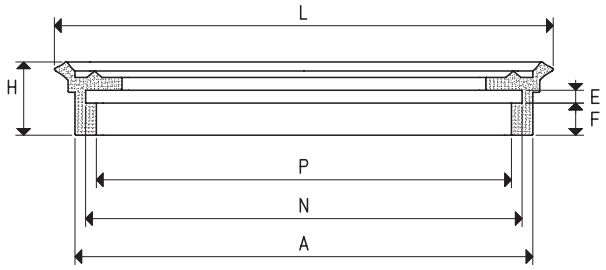

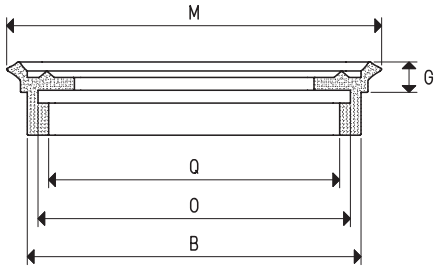

SAUGGREIFER

Art.	Stärke kg	Volumen cm^3	A	B	E	F	G	H	L	M	N	O	P	Q
01 120 90 *	24.0	42.9	107	78	3	7.5	7.5	17.5	117	87	102	73	97	68
01 150 75 *	25.0	36.6	137	62	3	7.5	7.5	16.5	147	72	132	57	127	52

* Den Code mit der Angabe der Mischung vervollständigen: A= ölbeständiger Gummi; N= Naturkautschuk; S= Silikon

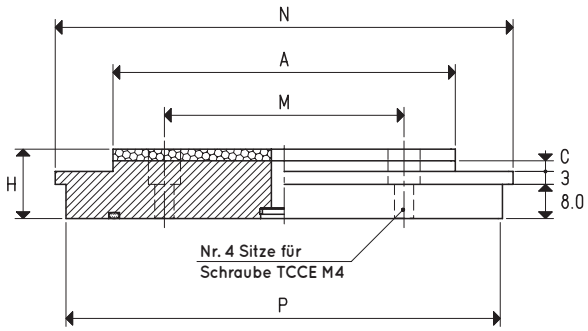

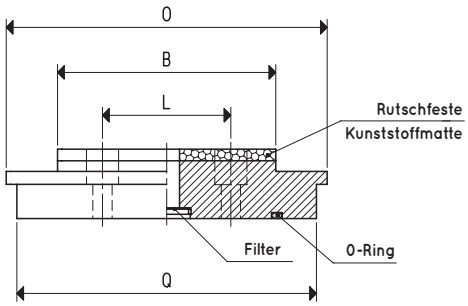

HALTERUNGEN

Art.	A	B	C	H	L	M	N	O	P	Q	Material Halterung	Pro Sauggreifer Art.	Gewicht g
00 08 256	82	50	2.5	16.2	30	56	107	75	102	70	Aluminium	01 120 90	244.5
00 08 257	110	35	2.3	16.4	20	92	135	60	130	55	Aluminium	01 150 75	247.9

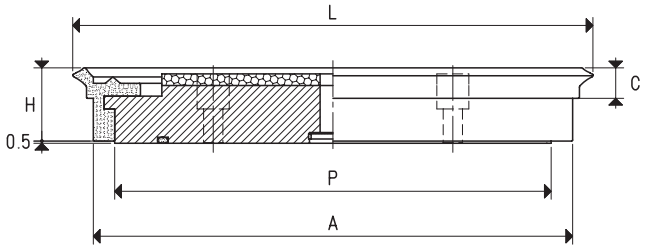

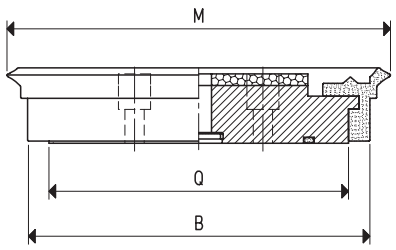

SAUGGREIFER MIT HALTERUNG

Art.	Stärke kg	A	B	C	H	L	M	P	Q	Sauggreifer Art.	Halterung Art.	Gewicht g
08 120 90 M1 *	24.0	112	80	7.5	17.5	120	90	102	70	01 120 90	00 08 256	283.3
08 150 75 M1 *	25.0	140	65	7.5	16.5	150	75	130	55	01 150 75	00 08 257	289.1

* Den Code mit der Angabe der Mischung vervollständigen: A= ölbeständiger Gummi; N= Naturkautschuk; S= Silikon

Hinweis: Die in der Tabelle angegebene Sauggreiferkraft entspricht 1/3 des Wertes der theoretischen Kraft, berechnet bei einem Vakuumniveau von -75 KPa und einem Sicherheitskoeffizienten 3.

Umwandlungsverhältnis: N (Newton) = Kg x 9.81 (Schwerkraft) ; inch = $\frac{mm}{25.4}$; pounds = $\frac{g}{453.6}$ = $\frac{kg}{0.4536}$

RECHTECKIGE FLACHE SAUGGREIFER AUS MOOSGUMMI MIT ZUGEHÖRIGEN HALTERUNGEN

Die Sauggreifer aus Moosgummi bestehen aus einer speziellen Mischung namens „GERANIO" OF, die eine Dichte aufweist, die es ihnen ermöglicht, auch auf unregelmäßigen und sehr rauen Oberflächen zu greifen und ihre Elastizität auch nach unzähligen Arbeitszyklen zu erhalten. Um eine schnelle Befestigung an den jeweiligen Halterungen zu ermöglichen, haben die Moosgummi-Sauggreifer eine selbstklebende Seite. Diese Sauger-Serie wurde für die Handhabung von Lasten mit rauen oder sehr rauen Oberflächen (gesägter, gestockter oder geflammter Marmor, geprägtes, rutschfestes oder gewelltes Blech, gestreiftes Plexiglas, Zementrohprodukte, Gartenfliesen mit Oberflächenkorn usw.) und in allen Fällen entwickelt, in denen der Einsatz von herkömmlichen Sauggreifern nicht möglich ist.
Bei geölten Griffflächen empfehlen wir die Verwendung von Neoprenschaumgummi NF. Die Arbeitstemperaturwerte liegen zwischen -40 °C und +80 °C für den Moosgummi ARANCIO OF und zwischen -20 °C und +80 °C für den Neoprengummi NF. Ihre Halterungen bestehen aus eloxiertem Aluminium und verfügen alle über eine zentrale Gewindebohrung, um sie an der Maschine befestigen zu können; die größeren hingegen haben zwei gleich weit von der Mitte entfernte Gewindebohrungen für die mögliche Aufnahme von Verdrehsicherungsstiften.
Als Ersatzteil genügt es, nur den in der Tabelle angegebenen selbstklebenden Moosgummi-Sauggreifer in der gewünschten Mischung anzufordern.

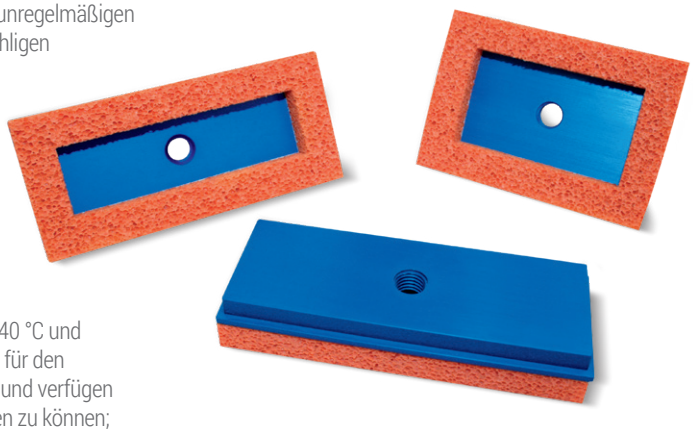

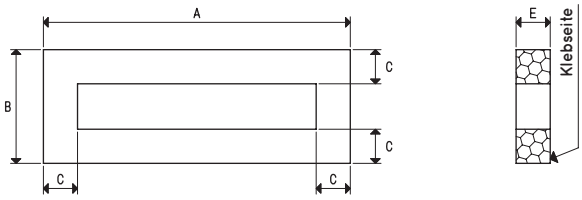

SAUGGREIFER

Art.	Stärke kg	Volumen cm^3	A	B	C	E
01 107 75 *	9.0	55.6	107	75	15	15
01 135 50 *	6.0	34.0	135	50	15	15
01 135 60 *	8.0	50.0	135	60	15	15

* Den Code mit der Angabe der Mischung vervollständigen: OF= Geranio-Moosgummi; NF= Neoprengummi

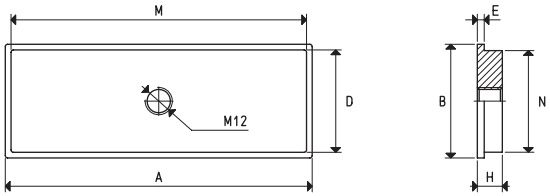

HALTERUNGEN

Art.	A	B	D	E	H	M	N	Material Halterung	Pro Sauggreifer Art.	Gewicht g
00 08 34	107	75	70	3	11	102	70	Aluminium	01 107 75	215.5
00 08 144	135	50	45	3	11	130	45	Aluminium	01 135 50	176.1
00 08 59	135	60	55	3	11	130	55	Aluminium	01 135 60	218.4

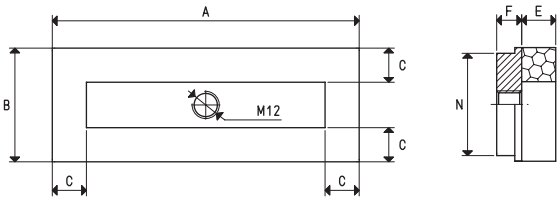

SAUGGREIFER MIT HALTERUNG

Art.	Stärke kg	A	B	C	E	F	N	Sauggreifer Art.	Halterung Art.	Gewicht g
08 107 75 *	9	107	75	15	15	11	70	01 107 75	00 08 34	229.5
08 135 50 *	6	135	50	15	15	11	45	01 135 50	00 08 144	190.6
08 135 60 *	8	135	60	15	15	11	55	01 135 60	00 08 59	233.0

* Den Code mit der Angabe der Mischung vervollständigen: OF= Geranio-Moosgummi; NF= Neoprengummi

Hinweis: Die in der Tabelle angegebene Sauggreiferkraft entspricht 1/3 des Wertes der theoretischen Kraft, berechnet bei einem Vakuumniveau von -75 KPa und einem Sicherheitskoeffizienten 3.

Umwandlungsverhältnis: N (Newton) = Kg x 9.81 (Schwerkraft) ; inch = $\frac{mm}{25.4}$; pounds = $\frac{g}{453.6}$ = $\frac{kg}{0.4536}$

RECHTECKIGE FLACHE SAUGGREIFER AUS MOOSGUMMI MIT ZUGEHÖRIGEN HALTERUNGEN

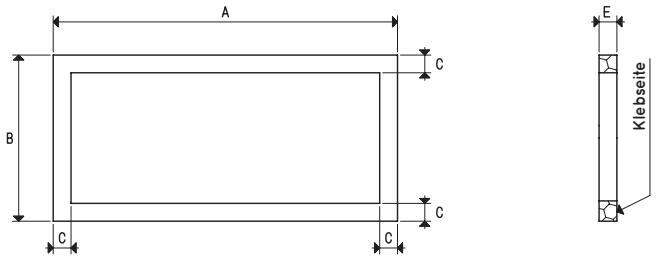

SAUGGREIFER

Art.	Stärke kg	Volumen cm³	A	B	C	E
01 290 68 *	25	152.6	290	68	15	15
01 290 140 *	72	434.5	290	140	15	15

* Den Code mit der Angabe der Mischung vervollständigen: OF= Geranio-Moosgummi; NF= Neoprengummi

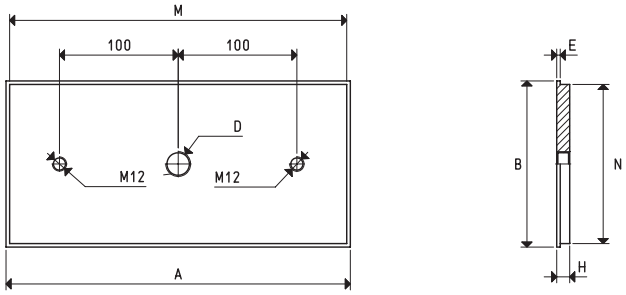

HALTERUNGEN

Art.	A	B	D Ø	E	H	M	N	Material Halterung	Pro Sauggreifer Art.	Gewicht kg
00 08 116	290	68	G3/8"	3	11	284	62	Aluminium	01 290 68	0.53
00 08 117	290	140	G1/2"	3	11	284	134	Aluminium	01 290 140	1.13

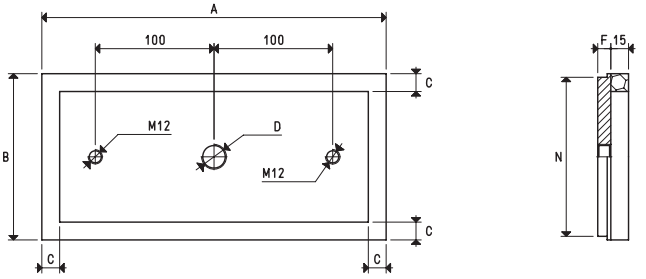

SAUGGREIFER MIT HALTERUNG

Art.	Stärke kg	A	B	C	D Ø	F	N	Sauggreifer Art.	Halterung Art.	Gewicht kg
08 290 68 *	25	290	68	15	G3/8"	11	62	01 290 68	00 08 116	0.56
08 290 140 *	72	290	140	15	G1/2"	11	134	01 290 140	00 08 117	1.15

* Den Code mit der Angabe der Mischung vervollständigen: OF= Geranio-Moosgummi; NF= Neoprengummi

Hinweis: Die in der Tabelle angegebene Sauggreiferkraft entspricht 1/3 des Wertes der theoretischen Kraft, berechnet bei einem Vakuumniveau von -75 KPa und einem Sicherheitskoeffizienten 3.

Umwandlungsverhältnis: N (Newton) = Kg x 9.81 (Schwerkraft) ; inch = $\frac{mm}{25.4}$; pounds = $\frac{g}{453.6}$ = $\frac{kg}{0.4536}$

Adapter für GAS - NPT-Gewinde sind erhältlich auf S. 1.130

RECHTECKIGE FLACHE SAUGGREIFER MIT VULKANISIERTER HALTERUNG, ZUM EINSPANNEN VON GLAS UND MARMOR

Die Anforderung der Hersteller von Glas- und Marmorbearbeitungszentren nach immer präziseren und sichereren Spannsystemen hat uns veranlasst, diese neue Sauggreifer-Serie zu entwickeln.
Auf einem Stahlträger vulkanisiert, haben sie eine zentrale Bohrung, um Platz für den Vakuumanschluss oder für ein Ventil mit Kugelverschluss zu schaffen, und 2 Löcher, für das Einlegen von Sechskantschrauben, die für ihre Befestigung geeignet sind.
Die extreme Flexibilität der Lippe ermöglicht eine einfache Anpassung an die zu haltenden Platten, ohne die Gefahr von Verformungen oder Brüchen, selbst bei dünnsten Platten.
Die besondere Beschaffenheit der inneren Stützfläche der Sauggreifer gewährleistet einen hohen Reibungskoeffizienten mit der Greiffläche und insbesondere dank der einfachen Wasserableitung einen bemerkenswerten Griff auf nassen Glas- oder Marmorplatten, der einen festen und sicheren Griff garantiert. Sie zeichnen sich zudem durch eine hohe Präzision ihrer Dicke aus, deren Nennhöhe innerhalb einer Toleranz von nur fünf Hundertstel Millimetern liegt.
Sie sind normalerweise in drei Standard-Mischungen erhältlich, aber auf Anfrage und für gewisse Mindestbestellmengen sind auch Spezialmischungen möglich, die auf Seite 31 aufgeführt sind.

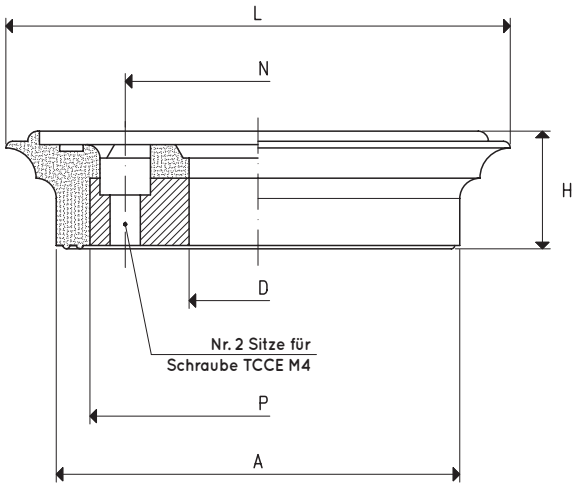

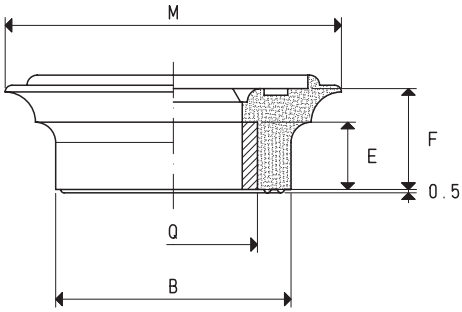

SAUGGREIFER MIT VULKANISIERTER HALTERUNG

Art.	Stärke kg	Volumen cm³	A	B	D Ø	E	F	H	L	M	N	P	Q	Material Halterung	Gewicht g
08 50 75 A	7.5	6.1	60	35	20.5	10	15	17.5	75	50	39.5	50	25	Stahl	92

Mischung: A= ölbeständiger Gummi

Hinweis: Die in der Tabelle angegebene Sauggreiferkraft entspricht 1/3 des Wertes der theoretischen Kraft, berechnet bei einem Vakuumniveau von -75 KPa und einem Sicherheitskoeffizienten 3.

Umwandlungsverhältnis: N (Newton) = Kg x 9.81 (Schwerkraft) ; inch = $\frac{mm}{25.4}$; pounds = $\frac{g}{453.6}$ = $\frac{kg}{0.4536}$

ELLIPTISCHE FLACHE SAUGGREIFER MIT ZUGEHÖRIGEN HALTERUNGEN

Elliptische Sauggreifer, die in die Arbeitsplatten der Formmaschinen eingebettet sind, haben die Funktion, eine Seite des Kartons während des Formens zu halten, was mit Hilfe von herkömmlichen Sauggreifer geschieht, die auf der gegenüberliegenden Seite gegriffen werden.
Stattdessen auf ihre Halterung montiert, können sie für die Handhabung von Kartons, Kunststoffgegenständen oder allem anderen mit begrenzten Griffflächen verwendet werden.
Ihre Halterungen aus Aluminium und eloxiert haben eine zentrale Gewindebohrung zur Befestigung an der Maschine; sie werden durch eine vernickelte Messingplatte zur Aufnahme des Sauggreifers in seinem Sitz und durch eine oder zwei Edelstahlschrauben zur Befestigung integriert.
Als Ersatzteil genügt es, nur den in der Tabelle angegebenen Sauggreifer in der gewünschten Mischung anzufordern.

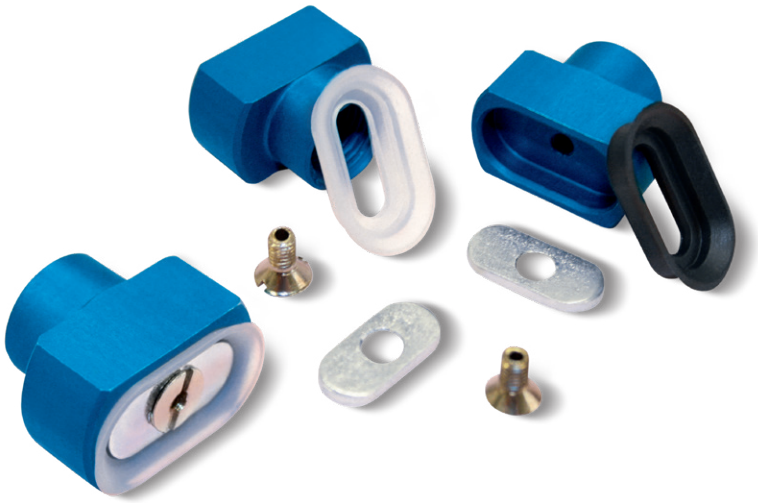

SAUGGREIFER

Art.	Stärke kg	Volumen cm^3	A	B	C	D
01 12 20 *	0.52	0.3	15	11.5	17	20

* Den Code mit der Angabe der Mischung vervollständigen: A= ölbeständiger Gummi; N= Naturkautschuk; S= Silikon

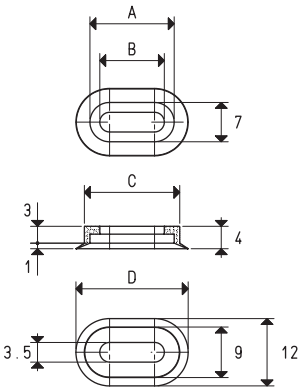

HALTERUNG

Art.	B Ø	E	F	Material Halterung	Pro Sauggreifer Art.	Gewicht g
00 08 70	G1/8"	8.5	6.5	Aluminium	01 12 20	5.4

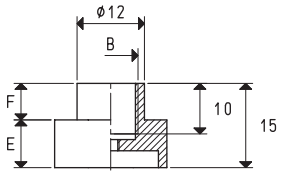

Befestigungsplatte Art. **00 08 97**

TSP-Schraube M3x5 perforiert Art. **00 08 103**

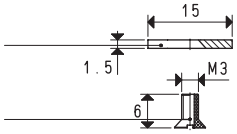

Hinweis: Beim Bestellen des Art. **00 08 70**, werden automatisch auch die Befestigungsplatte und die Schraube TSP mitgeliefert

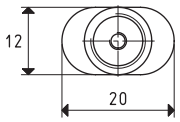

SAUGGREIFER MIT HALTERUNG

Art.	Stärke kg	D	Sauggreifer Art.	Halterung Art.	Gewicht g
08 12 20 *	0.52	20	01 12 20	00 08 70	5.8

* Den Code mit der Angabe der Mischung vervollständigen: A= ölbeständiger Gummi; N= Naturkautschuk; S= Silikon

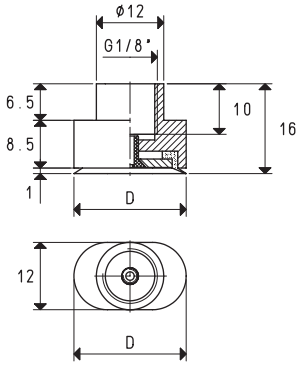

Hinweis: Die in der Tabelle angegebene Sauggreiferkraft entspricht 1/3 des Wertes der theoretischen Kraft, berechnet bei einem Vakuumniveau von -75 KPa und einem Sicherheitskoeffizienten 3.

Umwandlungsverhältnis: N (Newton) = Kg x 9.81 (Schwerkraft) ; inch = $\frac{mm}{25.4}$; pounds = $\frac{g}{453.6}$ = $\frac{kg}{0.4536}$

Adapter für GAS - NPT-Gewinde sind erhältlich auf S. 1.130

ELLIPTISCHE FLACHE SAUGGREIFER MIT ZUGEHÖRIGEN HALTERUNGEN

3D-Zeichnungen sind auf der Website www.vuototecnica.net verfügbar

1

SAUGGREIFER

Art.	Stärke kg	Volumen cm³	A	B	C	D
01 12 30 *	0.82	0.5	25	21.5	27	30
01 12 40 *	1.12	0.7	35	31.5	37	40
01 12 50 *	1.57	1.0	50	46.5	52	55

* Den Code mit der Angabe der Mischung vervollständigen: A= ölbeständiger Gummi; N= Naturkautschuk; S= Silikon

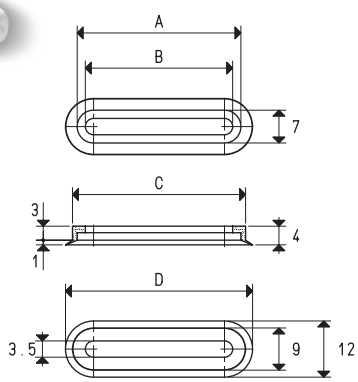

HALTERUNGEN

Art.	A	B Ø	C	E	F	Material Halterung	Pro Sauggreifer Art.	Gewicht g
00 08 71	30	G1/8"	25	8.5	6.5	Aluminium	01 12 30	7.8
00 08 75	40	G1/8"	35	8.5	6.5	Aluminium	01 12 40	11.4
00 08 76	55	G1/8"	50	8.5	6.5	Aluminium	01 12 50	15.5

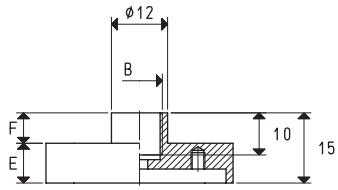

Befestigungsplatte Art. **00 08 98** für Halt. **00 08 71**
Art. **00 08 99** für Halt. **00 08 75**
Art. **00 08 100** für Halt. **00 08 76**

Nr. 2 TSP-Schrauben M3x5 Art. **00 08 102**

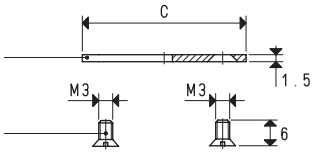

Hinweis: Beim Bestellen des Art. bezüglich der Halterung, werden automatisch auch die Befestigungsplatte und die Schraube TSP mitgeliefert

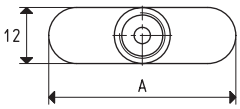

SAUGGREIFER MIT HALTERUNG

Art.	Stärke kg	D	Sauggreifer Art.	Halterung Art.	Gewicht g
08 12 30 *	0.82	30	01 12 30	00 08 71	8.3
08 12 40 *	1.12	40	01 12 40	00 08 75	12.0
08 12 50 *	1.57	55	01 12 50	00 08 76	16.2

* Den Code mit der Angabe der Mischung vervollständigen: A= ölbeständiger Gummi; N= Naturkautschuk; S= Silikon

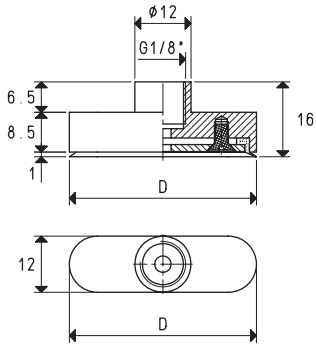

Hinweis: Die in der Tabelle angegebene Sauggreiferkraft entspricht 1/3 des Wertes der theoretischen Kraft, berechnet bei einem Vakuumniveau von -75 KPa und einem Sicherheitskoeffizienten 3.

Umwandlungsverhältnis: N (Newton) = Kg x 9.81 (Schwerkraft) ; inch = $\frac{mm}{25.4}$; pounds = $\frac{g}{453.6}$ = $\frac{kg}{0.4536}$

Adapter für GAS - NPT-Gewinde sind erhältlich auf S. 1.130

ELLIPTISCHE FLACHE UND FALTENBALGSAUGGREIFER MIT ZUGEHÖRIGEN HALTERUNGEN

Umfassendes Angebot an flachen, ellyptisch geformten Sauggreifern, die normalerweise zum Greifen, zum Handling und zur Befestigung von Etuis und Kartons, Holzleisten, kleinen Keramikfliesen, Ziegeln, Metallprofilen, Blechen und allen anderen Objekten, die lange und schmale zu greifende Oberflächen aufweisen, verwendet werden. Ellyptische Balgsauggreifer hingegen haben zwar die dieselbe Funktion wie die oben genannten flachen Sauggreifer, können sich jedoch der Greiffläche anpassen, selbst wenn diese nicht genau rechtwinklig zur Achse des Sauggreifers steht. Etwaige Unebenheiten der zu hebenden Lasten werden dadurch ausgeglichen.
Sie sind normalerweise in drei Standard-Mischungen erhältlich, aber auf Anfrage und für gewisse Mindestbestellmengen sind auch Spezialmischungen möglich, die auf Seite 31 aufgeführt sind.
Beide Artikel sind mit oder ohne Montagehalterung am Automatismus erhältlich; auf Anfrage sind spezielle verdrehsichere Sauggreiferträger erhältlich, die beim Gebrauch ihre Drehung verhindern.

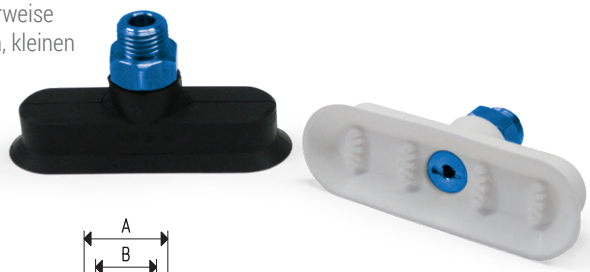

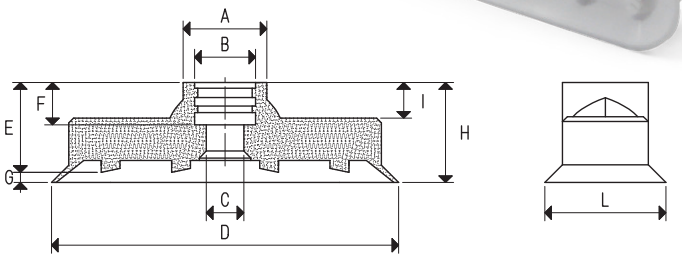

SAUGGREIFER

Art.	Stärke kg	A Ø	B Ø	C Ø	D	E	F	G	H	I	L	Volumen cm^3
VOP 08 24 SR *	0.44	12.2	7.3	2.5	24	11.2	5.5	0.8	12.0	6.7	8.0	0.191
VOP 10 30 SR *	0.69	12.2	7.3	4.5	30	11.3	5.5	0.7	12.0	7.0	10.0	0.214
VOP 12 36 SR *	0.98	12.0	7.3	5.0	36	12.1	5.5	0.9	13.0	6.4	12.0	0.498
VOP 15 45 SR *	1.56	16.4	13.0	4.0	45	20.1	8.8	1.9	22.0	14,3	15.0	1.203
VOP 20 60 SR *	2.73	18.0	13.0	8.0	60	20.0	9.0	1.5	21.5	10.0	20.0	2.026
VOP 25 75 SR *	4.30	17.8	13.0	8.0	75	19.1	9.0	2.2	21.3	7.6	25.0	5.026
VOP 28 85 SR *	5.53	18.6	13.0	8.0	85	18.9	9.7	2.8	21.7	8.7	28.0	6.761
VOP 35 100 SR *	8.09	18.8	13.0	8.0	100	18.9	9.7	3.3	22.2	8.7	35.0	11.989

* Den Code mit der Angabe der Mischung vervollständigen: A= ölbeständiger Gummi; N= Naturkautschuk; S= Silikon

AG-HALTERUNGEN

Art.	A Ø	B	D Ø	E	F	G	H	Material Halterung	Pro Sauggreifer Art.	Gewicht g
00 08 344	G1/8"	14	7.3	7	7	5.5	19.5	Aluminium	VOP 08 24 SR VOP 10 30 SR VOP 12 36 SR	18.5
00 08 346	G1/4"	17	13.0	8	8	9.0	25.0	Aluminium	VOP 15 45 SR	25.0
00 08 404	G1/4"	17	13.0	8	8	9.0	25.0	Aluminium	VOP 20 60 SR VOP 25 75 SR	29.8
00 08 402	G1/4"	17	13.0	8	8	9.0	25.0	Aluminium	VOP 28 85 SR VOP 35 100 SR	30.7

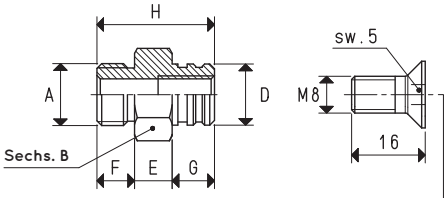

Schraube
Art.**00 08 347** für Halt.**00 08 402**
Art.**00 08 348** für Halt.**00 08 404**

Hinweis: Beim Bestellen des Art. bezüglich der Halterung, wird automatisch auch die Schraube mitgeliefert

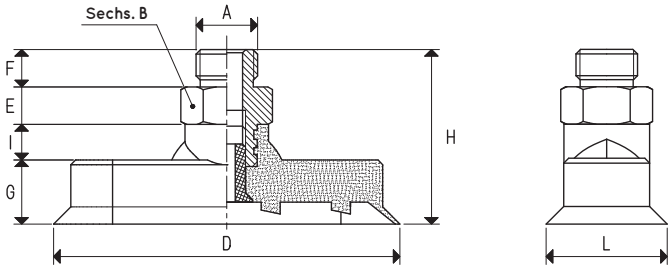

SAUGGREIFER MIT HALTERUNG AUSSENGEWINDE

Art.	Stärke kg	A Ø	B	D	E	F	G	H	I	L	Sauggreifer Art.	Halterung Art.	Gewicht g
VOP 08 24 *	0.44	G1/8"	14	24	7	7	5.3	26.0	6.7	8.0	VOP 08 24 SR	00 08 344	19.7
VOP 10 30 *	0.69	G1/8"	14	30	7	7	5.0	26.0	7.0	10.0	VOP 10 30 SR	00 08 344	19.8
VOP 12 36 *	0.98	G1/8"	14	36	7	7	6.6	27.0	6.4	12.0	VOP 12 36 SR	00 08 344	20.6
VOP 15 45 *	1.56	G1/4"	17	45	8	8	7.7	38.0	14.3	15.0	VOP 15 45 SR	00 08 346	29.2
VOP 20 60 *	2.73	G1/4"	17	60	8	8	11.5	37.5	10.0	20.0	VOP 20 60 SR	00 08 404	38.3
VOP 25 75 *	4.30	G1/4"	17	75	8	8	13.7	37.3	7.6	25.0	VOP 25 75 SR	00 08 404	43.5
VOP 28 85 *	5.53	G1/4"	17	85	8	8	13.0	37.7	8.7	28.0	VOP 28 85 SR	00 08 402	50.7
VOP 35 100 *	8.09	G1/4"	17	100	8	8	13.5	38.2	8.7	35.0	VOP 35 100 SR	00 08 402	62.7

* Den Code mit der Angabe der Mischung vervollständigen: A= ölbeständiger Gummi; N= Naturkautschuk; S= Silikon

Hinweis: Die in der Tabelle angegebene Sauggreiferkraft entspricht 1/3 des Wertes der theoretischen Kraft, berechnet bei einem Vakuumniveau von -75 KPa und einem Sicherheitskoeffizienten 3.

Umwandlungsverhältnis: N (Newton) = Kg x 9.81 (Schwerkraft) ; inch = $\frac{mm}{25.4}$; pounds = $\frac{g}{453.6}$ = $\frac{kg}{0.4536}$

Adapter für GAS - NPT-Gewinde sind erhältlich auf S. 1.130

ELLIPTISCHE FLACHE SAUGGREIFER MIT ZUGEHÖRIGEN HALTERUNGEN INNENGEWINDE

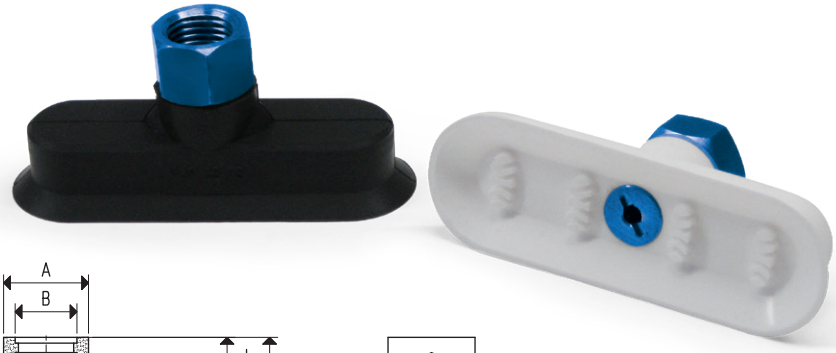

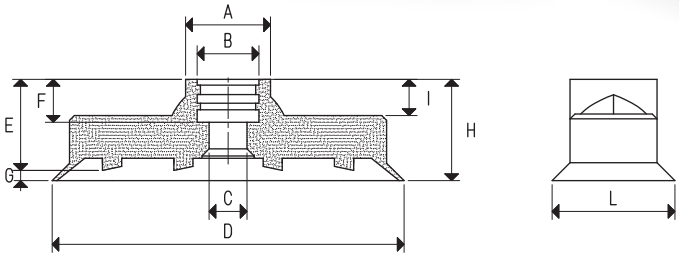

3D-Zeichnungen sind auf der Website www.vuototecnica.net verfügbar

1

SAUGGREIFER

Art.	Stärke kg	A Ø	B Ø	C Ø	D	E	F	G	H	I	L	Volumen cm^3
VOP 08 24 SR *	0.44	12.2	7.3	2.5	24	11.2	5.5	0.8	12.0	6.7	8.0	0.191
VOP 10 30 SR *	0.69	12.2	7.3	4.5	30	11.3	5.5	0.7	12.0	7.0	10.0	0.214
VOP 12 36 SR *	0.98	12.0	7.3	5.0	36	12.1	5.5	0.9	13.0	6.4	12.0	0.498
VOP 15 45 SR *	1.56	16.4	13.0	4.0	45	20.1	8.8	1.9	22.0	14.3	15.0	1.203
VOP 20 60 SR *	2.73	18.0	13.0	8.0	60	20.0	9.0	1.5	21.5	10.0	20.0	2.026
VOP 25 75 SR *	4.30	17.8	13.0	8.0	75	19.1	9.0	2.2	21.3	7.6	25.0	5.026
VOP 28 85 SR *	5.53	18.6	13.0	8.0	85	18.9	9.7	2.8	21.7	8.7	28.0	6.761
VOP 35 100 SR *	8.09	18.8	13.0	8.0	100	18.9	9.7	3.3	22.2	8.7	35.0	11.989

* Den Code mit der Angabe der Mischung vervollständigen: A= ölbeständiger Gummi; N= Naturkautschuk; S= Silikon

IG-HALTERUNGEN

Art.	A Ø	B	D Ø	E	F	G	H	Material Halterung	Pro Sauggreifer Art.	Gewicht g
00 08 343	G1/8"	14	7.3	10	8.0	5.5	15.5	Aluminium	VOP 08 24 SR VOP 10 30 SR VOP 12 36 SR	16.8
00 08 345	G1/4"	17	13.0	12	8.5	9.0	21.0	Aluminium	VOP 15 45 SR	19.9
00 08 405	G1/4"	17	13.0	12	8.5	9.0	21.0	Aluminium	VOP 20 60 SR VOP 25 75 SR	24.7
00 08 403	G1/4"	17	13.0	12	8.5	9.0	21.0	Aluminium	VOP 28 85 SR VOP 35 100 SR	25.6

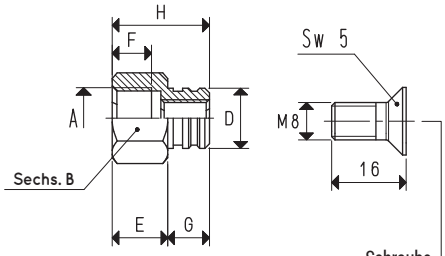

Schraube
Art.**00 08 347** für Halt.**00 08 403**
Art.**00 08 348** für Halt.**00 08 405**

Hinweis: Beim Bestellen des Art. bezüglich der Halterung, wird automatisch auch die Schraube mitgeliefert

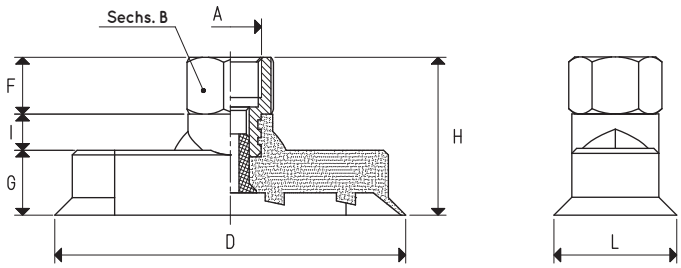

SAUGGREIFER MIT HALTERUNG INNENGEWINDE

Art.	Stärke kg	A Ø	B	D	F	G	H	I	L	Sauggreifer Art.	Halterung Art.	Gewicht g
VOP 08 24 F *	0.44	G1/8"	14	24	10	5.3	22.0	6.7	8.0	VOP 08 24 SR	00 08 343	18.0
VOP 10 30 F *	0.69	G1/8"	14	30	10	5.0	22.0	7.0	10.0	VOP 10 30 SR	00 08 343	18.1
VOP 12 36 F *	0.98	G1/8"	14	36	10	6.6	23.0	6.4	12.0	VOP 12 36 SR	00 08 343	18.9
VOP 15 45 F *	1.56	G1/4"	17	45	12	7.7	24.0	14.3	15.0	VOP 15 45 SR	00 08 345	23.9
VOP 20 60 F *	2.73	G1/4"	17	60	12	11.5	33.5	10.0	20.0	VOP 20 60 SR	00 08 405	33.2
VOP 25 75 F *	4.30	G1/4"	17	75	12	13.7	33.3	7.6	25.0	VOP 25 75 SR	00 08 405	38.4
VOP 28 85 F *	5.53	G1/4"	17	85	12	13.0	33.7	8.7	28.0	VOP 28 85 SR	00 08 403	45.6
VOP 35 100 F *	8.09	G1/4"	17	100	12	13.5	34.2	8.7	35.0	VOP 35 100 SR	00 08 403	57.6

* Den Code mit der Angabe der Mischung vervollständigen: A= ölbeständiger Gummi; N= Naturkautschuk; S= Silikon

Hinweis: Die in der Tabelle angegebene Sauggreiferkraft entspricht 1/3 des Wertes der theoretischen Kraft, berechnet bei einem Vakuumniveau von -75 KPa und einem Sicherheitskoeffizienten 3.

Umwandlungsverhältnis: N (Newton) = Kg x 9.81 (Schwerkraft) ; inch = $\frac{mm}{25.4}$; pounds = $\frac{g}{453.6}$ = $\frac{kg}{0.4536}$

Adapter für GAS - NPT-Gewinde sind erhältlich auf S. 1.130

ELLIPTISCHE FLACHE UND FALTENBALGSAUGGREIFER MIT ZUGEHÖRIGEN HALTERUNGEN AUSSENGEWINDE

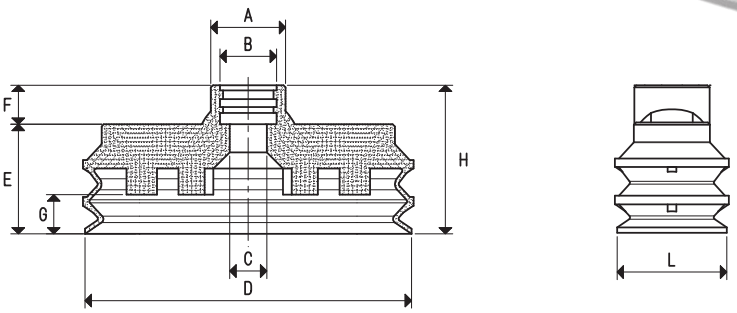

SAUGGREIFER

Art.	Stärke kg	A Ø	B Ø	C Ø	D	E	F	G Faltenbalghub	H	L	Volumen cm^3
VOS 08 25 *	0.51	10.0	7.3	1.3	25.0	12.4	6.0	3.0	18.4	8.0	0.852
VOS 15 45 *	1.56	17.2	13.0	4.0	45.0	18.6	10.0	6.5	28.6	15.0	4.978
VOS 25 75 *	4.30	17.2	13.0	9.0	75.0	25.2	9.0	8.5	34.2	25.0	23.083

* Den Code mit der Angabe der Mischung vervollständigen: A= ölbeständiger Gummi; N= Naturkautschuk; S= Silikon

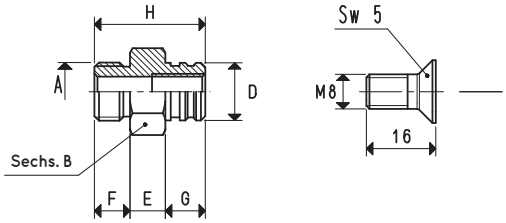

Schraube
Art.**00 08 347** für Halt.**00 08 402**

Hinweis: Beim Bestellen des Art. bezüglich der Halterung, wird automatisch auch die Schraube mitgeliefert

AG-HALTERUNGEN

Art.	A Ø	B	D Ø	E	F	G	H	Material Halterung	Pro Sauggreifer Art.	Gewicht g
00 08 344	G1/8"	14	7.3	7	7	5.5	19.5	Aluminium	VOS 08 25	18.5
00 08 346	G1/4"	17	13.0	8	8	9.0	25.0	Aluminium	VOS 15 45	25.0
00 08 402	G1/4"	17	13.0	8	8	9.0	25.0	Aluminium	VOS 25 75	30.7

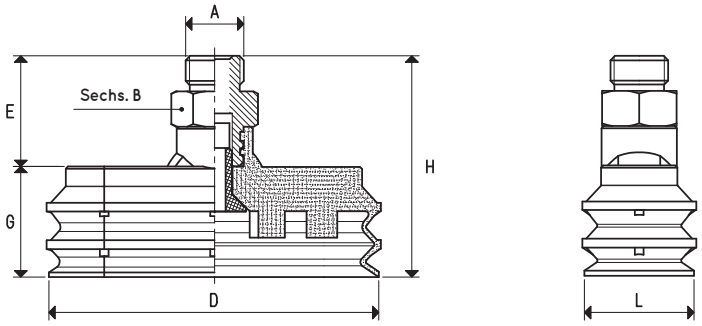

SAUGGREIFER MIT HALTERUNG AUSSENGEWINDE

Art.	Stärke kg	A Ø	B	D	E	G	H	L	Sauggreifer Art.	Halterung Art.	Gewicht g
VOS 08 25 M *	0.51	G1/8"	14	25.0	20.0	12.4	32.4	8.0	VOS 08 25	00 08 344	20.0
VOS 15 45 M *	1.56	G1/4"	17	45.0	26.0	18.6	44.6	15.0	VOS 15 45	00 08 346	31.4
VOS 25 75 M *	4.30	G1/4"	17	75.0	25.0	25.2	50.2	25.0	VOS 25 75	00 08 402	47.3

* Den Code mit der Angabe der Mischung vervollständigen: A= ölbeständiger Gummi; N= Naturkautschuk; S= Silikon

Hinweis: Die in der Tabelle angegebene Sauggreiferkraft entspricht 1/3 des Wertes der theoretischen Kraft, berechnet bei einem Vakuumniveau von -75 KPa und einem Sicherheitskoeffizienten 3.

Umwandlungsverhältnis: N (Newton) = Kg x 9.81 (Schwerkraft) ; inch = $\frac{mm}{25.4}$; pounds = $\frac{g}{453.6}$ = $\frac{kg}{0.4536}$

Adapter für GAS - NPT-Gewinde sind erhältlich auf S. 1.130

ELLIPTISCHE FALTENBALGSAUGGREIFER MIT ZUGEHÖRIGEN HALTERUNGEN INNENGEWINDE

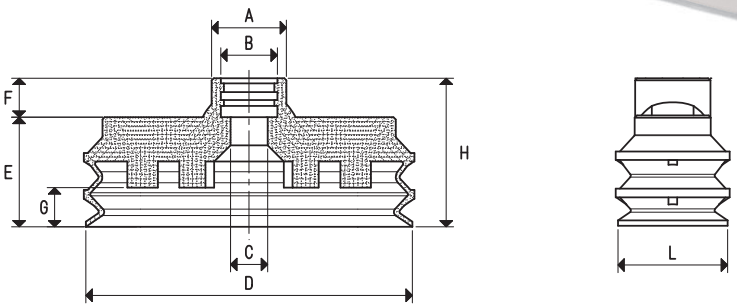

SAUGGREIFER

Art.	Stärke kg	A Ø	B Ø	C Ø	D	E	F	G Faltenbalghub	H	L	Volumen cm^3
VOS 08 25 *	0.51	10.0	7.3	1.3	25.0	12.4	6.0	3.0	18.4	8.0	0.852
VOS 15 45 *	1.56	17.2	13.0	4.0	45.0	18.6	10.0	6.5	28.6	15.0	4.978
VOS 25 75 *	4.30	17.2	13.0	9.0	75.0	25.2	9.0	8.5	34.2	25.0	23.083

* Den Code mit der Angabe der Mischung vervollständigen: A= ölbeständiger Gummi; N= Naturkautschuk; S= Silikon

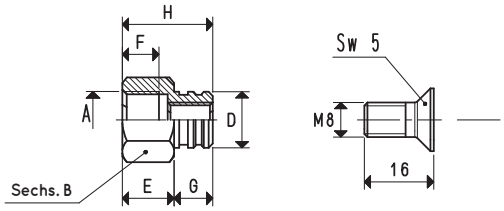

Schraube
Art.**00 08 347** für Halt.**00 08 403**

Hinweis: Beim Bestellen des Art. bezüglich der Halterung, wird automatisch auch die Schraube mitgeliefert

IG-HALTERUNGEN

Art.	A Ø	B	D Ø	E	F	G	H	Material Halterung	Pro Sauggreifer Art.	Gewicht g
00 08 343	G1/8"	14	7.3	10	8.0	5.5	15.5	Aluminium	VOS 08 25	16.8
00 08 345	G1/4"	17	13.0	12	8.5	9.0	21.0	Aluminium	VOS 15 45	19.9
00 08 403	G1/4"	17	13.0	12	8.5	9.0	21.0	Aluminium	VOS 25 75	25.6

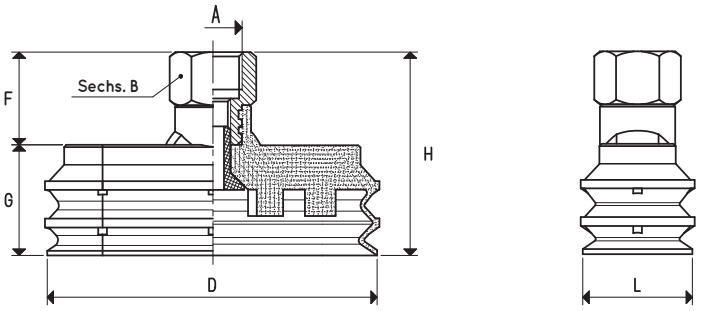

SAUGGREIFER MIT HALTERUNG INNENGEWINDE

Art.	Stärke kg	A Ø	B	D	F	G	H	L	Sauggreifer Art.	Halterung Art.	Gewicht g
VOS 08 25 F *	0.51	G1/8"	14	25.0	16.0	12.4	28.4	8.0	VOS 08 25	00 08 343	18.3
VOS 15 45 F *	1.56	G1/4"	17	45.0	22.0	18.6	40.6	15.0	VOS 15 45	00 08 345	26.3
VOS 25 75 F *	4.30	G1/4"	17	75.0	21.0	25.2	46.2	25.0	VOS 25 75	00 08 403	42.2

* Den Code mit der Angabe der Mischung vervollständigen: A= ölbeständiger Gummi; N= Naturkautschuk; S= Silikon

Hinweis: Die in der Tabelle angegebene Sauggreiferkraft entspricht 1/3 des Wertes der theoretischen Kraft, berechnet bei einem Vakuumniveau von -75 KPa und einem Sicherheitskoeffizienten 3.

Umwandlungsverhältnis: N (Newton) = Kg x 9.81 (Schwerkraft) ; inch = $\frac{mm}{25.4}$; pounds = $\frac{g}{453.6}$ = $\frac{kg}{0.4536}$

Adapter für GAS - NPT-Gewinde sind erhältlich auf S. 1.130

ELLIPTISCHE SAUGGREIFER MIT VULKANISIERTER HALTERUNG

Die auf dieser Seite abgebildeten Sauggreifer wurden entwickelt, um Röntgenplatten und Filme im Krankenhaus im Allgemeinen, die sehr elektrostatisch aufgeladen sind, aufzunehmen und zu durchsuchen.
Ihre Form ermöglicht es, ein Platte nach dem anderen aufzunehmen, ohne die Griffläche zu verformen oder zu zerknittern und ohne Spuren oder Markierungen zu hinterlassen, dank der speziellen Zusammensetzung, mit der sie hergestellt werden.
Die Aluminiumhalterungen sind auf die Sauggreifer aufvulkanisiert; einer hat ein glattes Loch, um den Sauggreifer mit einer Innensechskantschraube an der Maschine zu befestigen, und einer hat ein Gewinde Eine seitliche Nut in der Halterung verhindert, dass sich der Sauggreifer dreht. Diese Sauggreifer werden auch zum Greifen und Ziehen von Magnetlaminaten, Kunststofflaminaten, dünnen Gummiplatten, kunststoffbeschichteten Karten usw. empfohlen.

SAUGGREIFER MIT VULKANISIERTER HALTERUNG

Art.	Stärke kg	Volumen cm^3	Material Halterung	Gewicht g
08 32 52 A	3.00	3.1	Aluminium	12.1

Mischung: A= ölbeständiger Gummi

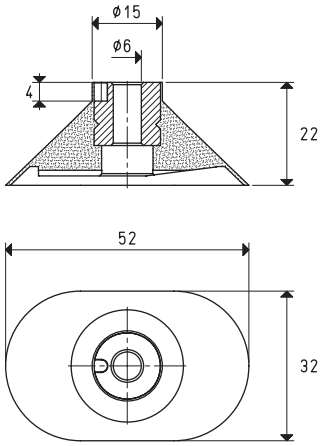

SAUGGREIFER MIT VULKANISIERTER HALTERUNG

Art.	Stärke kg	Volumen cm^3	Material Halterung	Gewicht g
08 32 99 A	3.00	3.1	Aluminium	11.9

Mischung: A= ölbeständiger Gummi

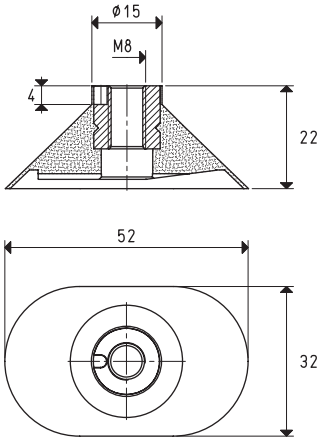

Hinweis: Die in der Tabelle angegebene Sauggreiferkraft entspricht 1/3 des Wertes der theoretischen Kraft, berechnet bei einem Vakuumniveau von -75 KPa und einem Sicherheitskoeffizienten 3.

Umwandlungsverhältnis: N (Newton) = Kg x 9.81 (Schwerkraft) ; inch = $\frac{mm}{25.4}$; pounds = $\frac{g}{453.6}$ = $\frac{kg}{0.4536}$

KONKAVE SAUGGREIFER MIT VULKANISIERTER HALTERUNG

Die hier abgebildeten Sauggreifer wurden für die Aufnahme und die Bewegung von zylindrischen Gegenständen wie Rohre, Flaschen, Rundprofile usw. entwickelt.
Die Halterung aus Aluminium ist auf den Sauggreifer aufvulkanisiert und mit einem Gewindemittelloch zur Befestigung mit der Automatik sowie mit einem Seitenloch für den den Einsatz eines Führungsstifts als Drehungsbegrenzer versehen.
Auch sie sind in drei Standardmischungen in ölfestem Gumm A, Naturkautschuk B und Silikon S lieferbar.

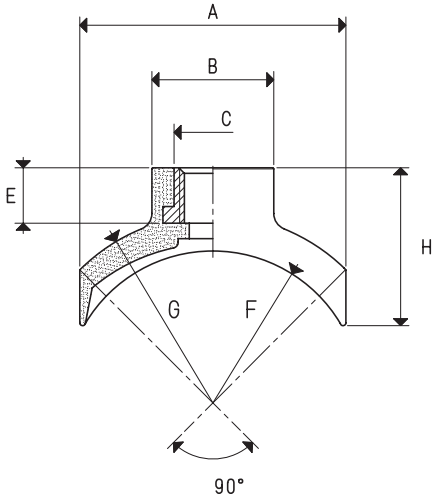

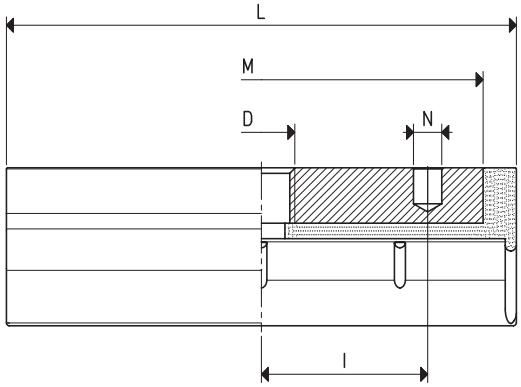

KONKAVE SAUGGREIFER MIT VULKANISIERTER HALTERUNG

Art.	Stärke kg	Volumen cm^3	Griff-Ø min	Griff-Ø max	A	B	C	D Ø	E	F	G	H	I	L	M	N Ø	Material Halterung	Gewicht g
08 30 60 *	3.5	2.1	30	45	26	15	10	M8	8	16	19	20.0	20	60	50	4.1	Aluminium	20.3
08 40 90 *	8.6	5.5	50	80	40	20	14	M12	10	23	28	25.0	30	92	80	5.1	Aluminium	54.8
08 50 90 *	10.5	11.1	60	95	48	22	14	M12	10	28	34	28.5	30	92	80	5.1	Aluminium	62.5

* Den Code mit der Angabe der Mischung vervollständigen: A= ölbeständiger Gummi; N= Naturkautschuk; S= Silikon

Hinweis: Die in der Tabelle angegebene Sauggreiferkraft entspricht 1/3 des Wertes der theoretischen Kraft, berechnet bei einem Vakuumniveau von -75 KPa und einem Sicherheitskoeffizienten 3.

Umwandlungsverhältnis: N (Newton) = Kg x 9.81 (Schwerkraft) ; inch = $\frac{mm}{25.4}$; pounds = $\frac{g}{453.6}$ = $\frac{kg}{0.4536}$

ELLIPTISCHE, FLACHE UND FALTENBALGSAUGGREIFER

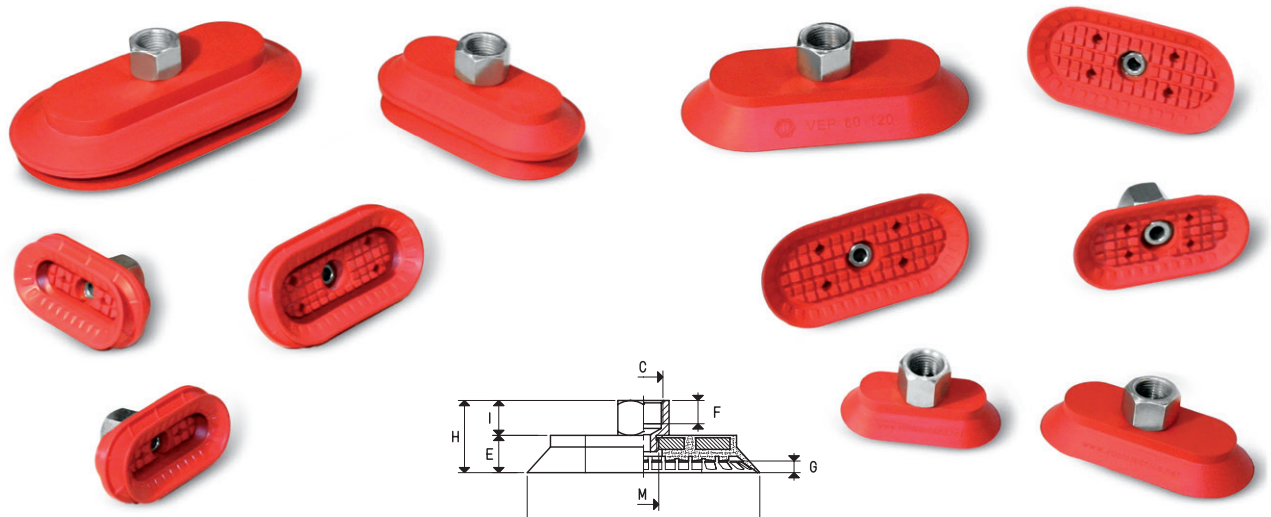

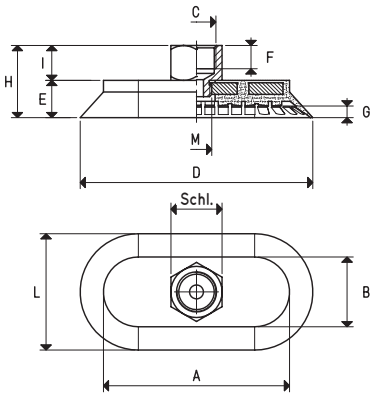

ELLIPTISCHE SAUGGREIFER MIT VULKANISIERTER HALTERUNG

Art.	Stärke kg	Volumen cm³	A	B	C Ø	Schl.	D	E	F	G	H	I	L	M Ø	Material Halterung	Gewicht g
VEP 30 60 *	4.01	4.5	47	17	G1/4"	17	60	13	10	3	27	14	30	G1/8"	Aluminium	42.6
VEP 30 90 *	6.26	7.0	77	17	G1/4"	17	90	13	10	3	27	14	30	G1/8"	Aluminium	63.5
VEP 40 80 *	7.14	13.2	70	30	G1/4"	17	80	14	10	4	28	14	40	G1/8"	Aluminium	68.0
VEP 50 100 *	11.15	15.0	80	30	G3/8"	22	100	16	10	5	31	15	50	G1/4"	Aluminium	110.0
VEP 60 120 *	16.06	32.1	95	35	G3/8"	22	120	18	10	6	33	15	60	G1/4"	Aluminium	156.1
VEP 70 140 *	21.86	53.5	110	40	G3/8"	22	140	19	10	7	34	15	70	G1/4"	Aluminium	199.4

* Den Code mit der Angabe der Mischung vervollständigen: B= BENZ-Gummi; N= Naturkautschuk; S= Silicon

Hinweis: Maß „C" mit NPT-Gewinde erhältlich. Bestellbeispiel: VEP 40 80 NPT B

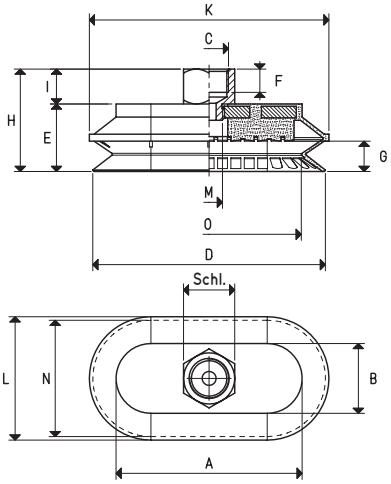

ELLIPTISCHE FALTENBALGSAUGGREIFER MIT VULKANISIERTER HALTERUNG

Art.	Stärke kg	Volumen cm³	A	B	C Ø	Schl.	D	E	F	G	H	K	I	L	M Ø	N	O	Material Halterung	Gewicht g
VES 30 60 *	4.01	12.6	50	20	G1/4"	17	60	21	10	7.0	35	63	14	33	G1/8"	30	44.5	Aluminium	49.5
VES 40 80 *	7.14	24.8	70	30	G1/4"	17	80	23	10	9.0	37	83	14	43	G1/8"	40	64.0	Aluminium	91.9
VES 50 100 *	11.15	57.6	80	30	G3/8"	22	100	29	10	13.0	44	103	15	53	G1/4"	50	79.0	Aluminium	125.3
VES 70 140 *	21.86	122.8	110	40	G3/8"	22	140	33	10	16.5	48	143	15	73	G1/4"	70	109.0	Aluminium	227.8

* Den Code mit der Angabe der Mischung vervollständigen: B= BENZ-Gummi; N= Naturkautschuk; S= Silicon

Hinweis: Maß „C" mit NPT-Gewinde erhältlich. Bestellbeispiel: VES 40 80 NPT B

Hinweis: Die in der Tabelle angegebene Sauggreiferkraft entspricht 1/3 des Wertes der theoretischen Kraft, berechnet bei einem Vakuumniveau von -75 KPa und einem Sicherheitskoeffizienten 3.

Umwandlungsverhältnis: N (Newton) = Kg x 9.81 (Schwerkraft) ; inch = $\frac{mm}{25.4}$; pounds = $\frac{g}{453.6}$ = $\frac{kg}{0.4536}$

Adapter für GAS - NPT-Gewinde sind erhältlich auf S. 1.130

ADAPTER FÜR SAUGGREIFER MAXIGRIP CUPS

Dieses Standardzubehör bietet dem Anwender verschiedene Möglichkeiten der Montage der Sauggreifer MAXIGRIP CUPS.
Die Adapter aus verzinktem Stahl haben die Funktion, die Gewindeanschlüsse von Gas zu metrisch oder von AG zu IG zu variieren, der Standardstützen zu transformieren.
Ein sechseckiger Sitz, der in ihnen erhalten wird, ermöglicht ein einfaches Anschrauben der Halterungen.

ADAPTER IG/AG FÜR SAUGGREIFER VRP

Art.	D Ø	d Ø	F	H	SW	Gewicht g
00 08 215	G3/8"	G1/4"	8	14	6	11.5

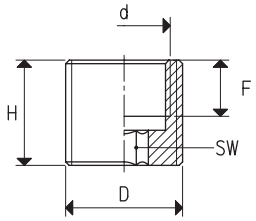

ADAPTER IG/AG FÜR SAUGGREIFER VRP - VEP - VES

Art.	D Ø	d Ø	F	H	SW	Gewicht g
00 08 216	G3/8"	G1/4"	8	11.5	6	6.0

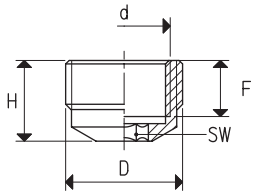

ADAPTER AG/AG FÜR SAUGGREIFER VRP

Art.	D Ø	d Ø	E	F	SW	Gewicht g
00 08 217	G1/4"	G1/4"	15	10	6	16.7
00 08 218	G1/4"	M10 x 1.5	15	12	6	10.2
00 08 219	G1/4"	M14 x 1.5	15	12	6	16.0
00 08 220	G3/8"	G1/4"	14	10	6	18.4
00 08 221	G3/8"	M10 x 1.5	14	12	6	16.3
00 08 222	G3/8"	M14 x 1.5	14	12	6	22.5

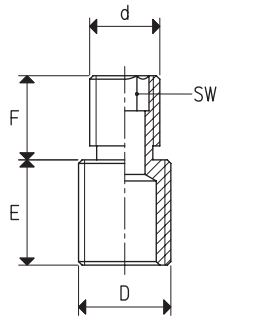

ADAPTER AG/AG FÜR SAUGGREIFER VRP - VEP - VES

Art.	D Ø	d Ø	E	F	SW	Gewicht g
00 08 223	G1/4"	G1/4"	11.5	10	6	13.9
00 08 224	G1/4"	M10 x 1.5	13.0	12	6	10.1
00 08 225	G1/4"	M14 x 1.5	13.0	12	6	15.8
00 08 226	G3/8"	G1/4"	10.5	11	6	16.6
00 08 227	G3/8"	M10 x 1.5	10.5	13	6	14.2
00 08 228	G3/8"	M14 x 1.5	10.5	13	6	20.2

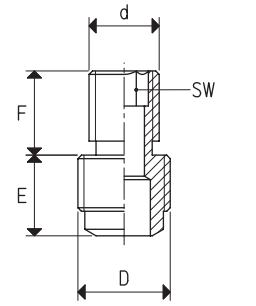

Umwandlungsverhältnis: N (Newton) = Kg x 9.81 (Schwerkraft) ; inch = $\frac{mm}{25.4}$; pounds = $\frac{g}{453.6}$ = $\frac{kg}{0.4536}$

Adapter für GAS - NPT-Gewinde sind erhältlich auf S. 1.130

ZUBEHÖR FÜR SAUGGREIFER MAXIGRIP CUPS

Das auf dieser Seite dargestellte Zubehör ist für die oben beschriebenen MAXIGRIP CUPS-Sauggreifer geeignet.
Die AG/IG-Adapter eignen sich zur Erhöhung der Innenanschlüsse aller Sauggreifer mit 1/8" und 1/4" Gasgewinde auf die größere Größe, immer Innengewinde, von 1/4" oder 3/8" mit Gas- oder NPT-Gewinde, auf Anfrage.
Gas- und verzinkte Stahlgewinde sind aus Aluminium und NPT-Gewinde aus verzinktem Stahl.
Die AQ-Adapter mit quadratischem Flansch und Außen- oder Innengewindeanschlüssen aus eloxiertem Aluminium sind für Roboter-Greifsysteme geeignet, um eine schnelle Montage der Sauggreifer auf den im AUTOMOTIVE-Bereich verwendeten Spezialprofilen zu ermöglichen.
Die integrierte Dichtung garantiert eine perfekte Vakuumdichtung.

ADAPTER IG/AG FÜR SAUGGREIFER VRP-VRS-VEP-VES

Art.	E	F	D Ø	d Ø	Schl.	Material Adapter	Gewicht g
00 08 207	14	10	G1/8"	G1/4"	17	Aluminium	17.6
00 08 208	15	10	G1/4"	G3/8"	22	Aluminium	31.0
00 08 329	17	12	G1/8"	1/4" NPT	17	Stahl	17.6
00 08 328	22	16	G1/4"	3/8" NPT	22	Stahl	31.0

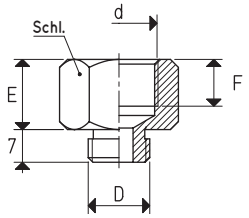

QUADRATISCHER ADAPTER FÜR SAUGGREIFER VRP-VRS-VEP-VES

Art.	H	E	F	D Ø	d Ø	Material	Gewicht g	O-Ring Ersatzteil Art.
AQ 32 1/8"	13	4.6	8.4	G1/8"	5	Aluminium	11.8	00 08 214
AQ 32 1/4"	13	4.6	8.4	G1/4"	5	Aluminium	13.2	00 08 214
AQ 32 3/8"	13	4.6	8.4	G3/8"	5	Aluminium	15.6	00 08 214
AQ 32 1/2"	13	4.6	8.4	G1/2"	5	Aluminium	17.2	00 08 214

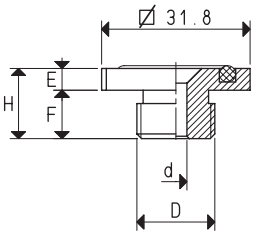

QUADRATISCHER ADAPTER FÜR SAUGGREIFER VRP-VRS-VEP-VES

Art.	H	E	F	D Ø	d Ø	Material	Gewicht g	O-Ring Ersatzteil Art.
AQS 32 1/8"	16.1	4.6	11.5	G1/8"	5	Aluminium	12.2	00 08 214
AQS 32 1/4"	20.0	4.6	15.4	G1/4"	5	Aluminium	13.6	00 08 214
AQS 32 3/8"	20.0	4.6	15.4	G3/8"	5	Aluminium	16.2	00 08 214
AQS 32 1/2"	20.0	4.6	15.4	G1/2"	5	Aluminium	17.8	00 08 214

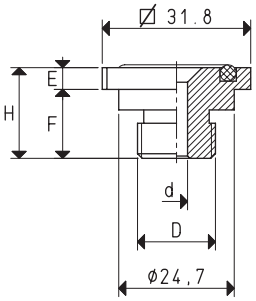

QUADRATISCHER ADAPTER FÜR SAUGGREIFER VRP-VRS-VEP-VES

Art.	H	E	F	D Ø	d Ø	Material	Gewicht g	O-Ring Ersatzteil Art.
AQ 32 1/4" F	17.9	4.6	13.3	G1/4"	11	Aluminium	15.2	00 08 214
AQ 32 3/8" F	17.9	4.6	13.3	G3/8"	11	Aluminium	14.1	00 08 214

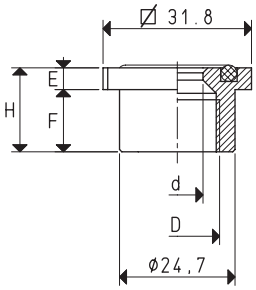

Umwandlungsverhältnis: N (Newton) = Kg x 9.81 (Schwerkraft) ; inch = $\frac{mm}{25.4}$; pounds = $\frac{g}{453.6}$ = $\frac{kg}{0.4536}$

Adapter für GAS - NPT-Gewinde sind erhältlich auf S. 1.130

PLATTEN UND STREIFEN AUS MOOSGUMMI

Der gleiche Moosgummi, der für die Herstellung unserer Sauggreifer verwendet wird, kann in Platten oder Streifen in den in der Tabelle aufgeführten Abmessungen geliefert werden.
Um eine einfache und schnelle Befestigung am Metallträger zu ermöglichen, haben sowohl die Platten als auch die Streifen aus OF-Moosgummi eine selbstklebende Seite.
Mit den Platten und Streifen ist es möglich, Sauggreifer in den unterschiedlichsten Formen herzustellen und Lasten mit rauen oder sehr rauen Oberflächen zu handhaben. Auf Anfrage und zur Festlegung von Mindestmengen in der Bestellung können sie in verschiedenen Größen und Dichten geliefert werden.
Die Temperaturwerte, innerhalb derer der Moosgummi arbeiten kann, reichen von -40 °C bis +80 °C.
Sehr gute Druck- und Bruchfestigkeit, mit einer Dehnung von bis zu 350%. Schlechte Beständigkeit gegen Öle, Ozon und Flammen.
Hinweis: OF Moosgummi wird aus der Expansion eines Naturkautschuks gewonnen, der durch eine chemisch-thermische Behandlung dem Austritt ausgesetzt ist.
Die Oberflächenporosität kann daher bei gleicher Dichte variieren, ohne die Wirksamkeit zu beeinträchtigen.

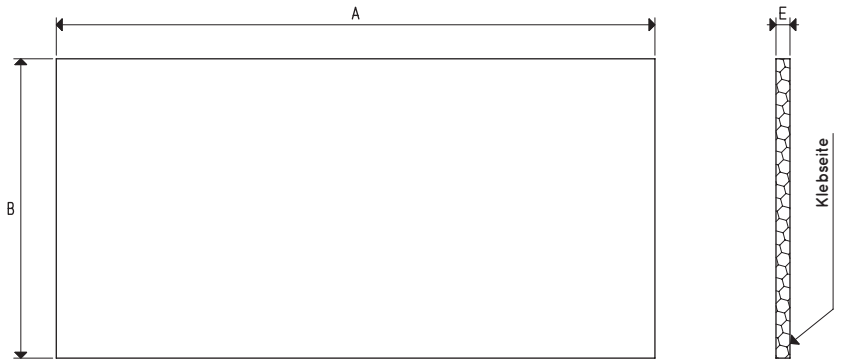

PLATTEN AUS OF MOSSGUMMI

Art.	A	B	E
LGS 10 OF	2050/1950	920/880	10 ± 1.50
LGS 15 OF	2050/1950	920/880	15 ± 1.60
LGS 20 OF	2050/1950	920/880	20 ± 1.90
LGS 25 OF	2050/1950	920/880	25 ± 1.90
LGS 30 OF	2050/1950	920/880	30 ± 2.00
LGS 40 OF	2050/1950	920/880	40 ± 2.50
LGS 45 OF	2050/1950	920/880	45 ± 2.50

Hinweis: Minimale lieferbare Größe, Halbplatte, mm 910 x 910

Hinweis: In Anbetracht der Art des OF-Schwammgummis und seiner Herstellung können die Abmessungen der in der Tabelle aufgeführten Platten auch außerhalb der Toleranzen variieren

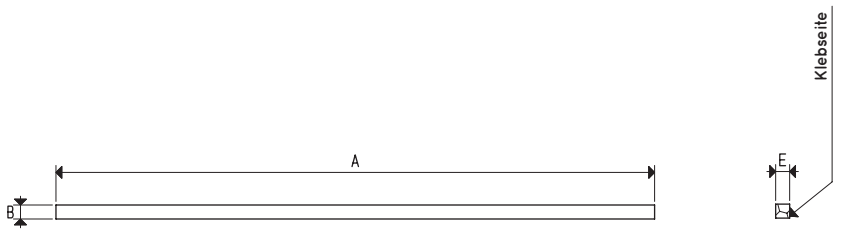

STREIFEN AUS OF MOSSGUMMI

Art.	A	B	E
SGS 10 10 OF	2050/1950	10 ± 1.50	10 ± 0,50
SGS 15 10 OF	2050/1950	15 ± 1.60	10 ± 0,50
SGS 20 10 OF	2050/1950	20 ± 1.90	10 ± 0,50
SGS 20 15 OF	2050/1950	20 ± 1.90	15 ± 0,75

Hinweis: In Anbetracht der Art des OF-Schwammgummis und seiner Herstellung können die Abmessungen der in der Tabelle aufgeführten streifen auch außerhalb.

Umwandlungsverhältnis: N (Newton) = Kg x 9.81 (Schwerkraft) ; inch = $\frac{mm}{25.4}$; pounds = $\frac{g}{453.6} = \frac{kg}{0.4536}$

PLATTEN AUS EXTRAWEICHEM MOOSGUMMI SB

Speziell für die Realisierung der Greifflächen von OCTOPUS-Systemen entwickelt, ist dieser Moosgummi schwarz, mit offenzelliger Struktur aus EPDM-Gummi.
Um eine einfache und schnelle Befestigung am Metallträger zu ermöglichen, haben die extra weichen Moosgummiplatten SB eine selbstklebende Seite.
Der Temperaturbereich liegt zwischen - 40 °C und + 130 °C. Es hat eine ausgezeichnete Beständigkeit gegen Hitze, Witterungseinflüsse, niedrige Temperaturen und Alterung.
Die geringe Dichte dieses Moosgummis und seine extreme Weichheit ermöglichen es den Griffflächen, sich an jede Art von Oberfläche anzupassen.

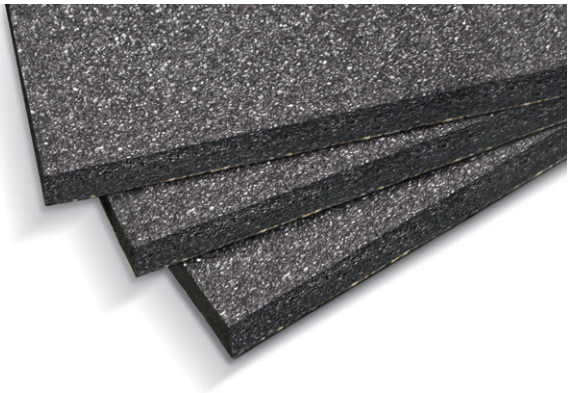

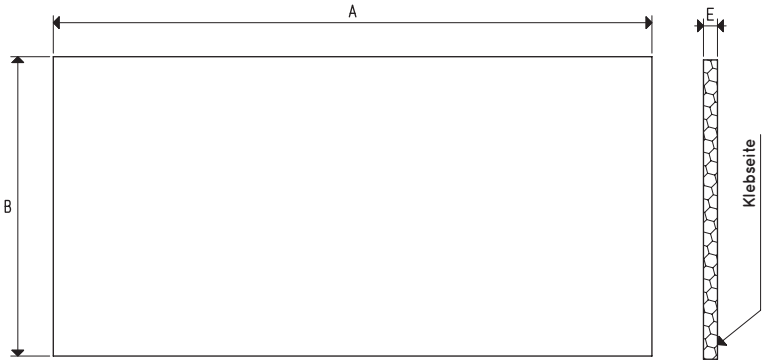

PLATTEN AUS EXTRAWEICHEM MOOSGUMMI SB

Art.	A	B	E
LGS 10 SB	2050/1950	920/880	10 ± 1.50
LGS 15 SB	2050/1950	920/880	15 ± 1.60
LGS 20 SB	2050/1950	920/880	20 ± 1.90
LGS 30 SB	2050/1950	920/880	30 ± 2.00
LGS 40 SB	2050/1950	920/880	40 ± 2.50

Hinweis: Minimale lieferbare Größe, Halbplatte, mm 1000 x 900

PLATTEN AUS NEOPREN-MOOSGUMMI NF

Diese Art von Moosgummi aus Neopren ist schwarz gefärbt, hat eine geschlossene Zellstruktur, die es ihm ermöglicht, eine höhere Druckfestigkeit zu bieten, jedoch zu Lasten einer geringeren Elastizität und mit der Tendenz zur Verformung mit der Zeit.
Um eine einfache und schnelle Befestigung am Metallträger zu ermöglichen, haben die extra weichen Neoprenmoosgummi SB eine selbstklebende Seite. Hervorragende Beständigkeit gegen Erdölprodukte, Sonnenlicht, Witterung und Ozon. Nicht für den Einsatz in Lebensmitteln empfohlen.
Diese Art von Moosgummi ermöglicht es, Sauggreifer zum Greifen von Lasten mit rauen oder sehr rauen Oberflächen herzustellen, die im Freien arbeiten und mit atmosphärischen Einflüssen in Berührung kommen.
Die Temperaturwerte, innerhalb derer der Gummi arbeiten kann, reichen von -40 °C bis +100 °C.

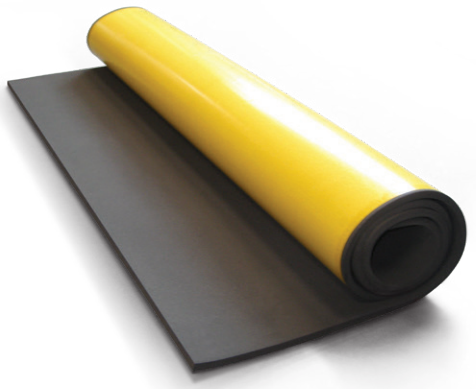

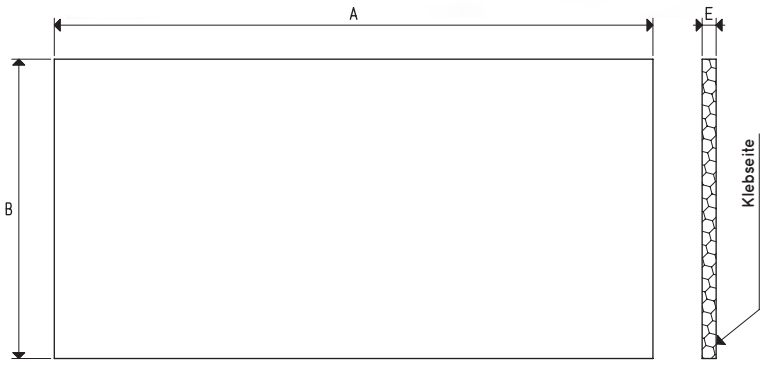

PLATTEN AUS NEOPREN-MOOSGUMMI NF

Art.	A	B	E
LGS 10 NF	2050/1950	920/880	10 ± 1.50
LGS 15 NF	2050/1950	920/880	15 ± 1.60
LGS 20 NF	2050/1950	920/880	20 ± 1.90
LGS 30 NF	2050/1950	920/880	30 ± 2.00
LGS 40 NF	2050/1950	920/880	40 ± 2.50

Hinweis: Minimale lieferbare Größe, Halbplatte, mm 1000 x 900

Umwandlungsverhältnis: N (Newton) = Kg x 9.81 (Schwerkraft) ; inch = $\frac{mm}{25.4}$; pounds = $\frac{g}{453.6} = \frac{kg}{0.4536}$